Мебельная компания «МИФ»

Паспорт изделия

Инструкция по сборке и эксплуатации мебели

Модульная Система «Грейс» Шкаф 4х-ств.

1600х2236х510 (ШхВхГ)

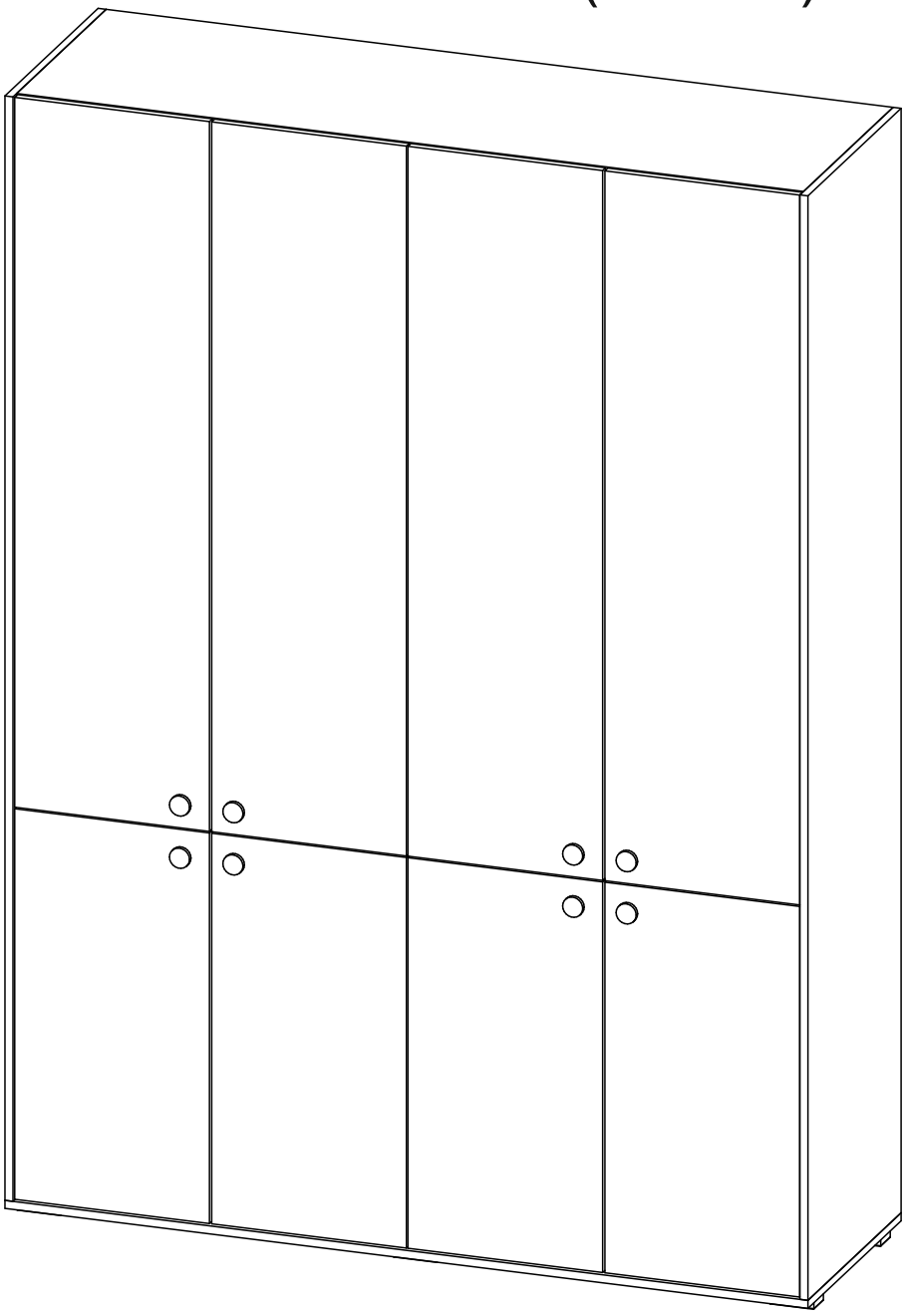

МЕБЕЛЬНАЯ КОМПАНИЯ

Россия, Пензенская область,
г. Пенза, ул. Аустрина, 139 а
Телефон: (8412) 20-20-37 (многоканальный)
(8412) 20-20-34, 20-20-35, 90-90-44
Электронная почта: mif-penza@mail.ru
Сайт: www.mebelmif.ru

Комплектовочная ведомость на детали:

№ упаковки	Наименование	Размер (мм)		Кол-во (шт)	№ по схеме
		Длина	Ширина		
№1	Бок левый	2200	510	1	1
	Бок правый	2200	510	1	2
	Перегородка левая	2184	490	1	3
	Перегородка правая	2184	490	1	4
№2	Крышка(дно)	1600	510	1	5
	Вязка верх	1568	490	1	6
	Вязка низ	768	490	2	7
	Задняя стенка	768	120	4	8
	ЛДВП(Задняя стенка)	1596	471	3	11
	ЛДВП(Задняя стенка)	1596	398	2	12
	Полка	766	486	2	16
	Вязка	392	490	4	17
	Профиль соединит.	1568		1	14
	Штанга овал	764		2	23
№3	Фасад	1414	388	4	9
№4	Фасад МДФ	778	388	4	10

Ключ для евровинта  1 шт	Евровинт 6х50 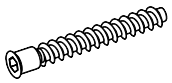 16 шт	Заглушка евровинта  4 шт	Стяжка эксцентриковая 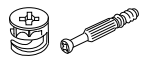 24 к-кт	Заглушка эксцентрика  8 шт	Гвоздь 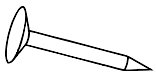 120 шт
Шуруп 4х16 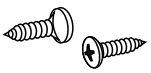 112 шт	Шуруп с прессшайбой 4.2х16 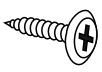 32 шт	Шкант  8 шт	Полкодержатель 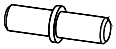 8 шт	Штангодержатель овальный  4 шт	Кляймер шайба 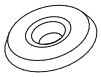 8 шт
Петля накладная 90 ° 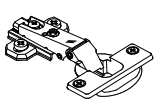 A 10 шт	Петля внутренняя (вкладная) 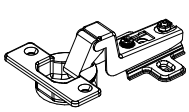 C 10 шт	Винт для ручки **М4х25 (потай)** 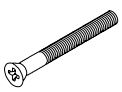 8 шт	Ручка кнопка **дерево** 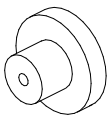 8 шт	Регулир. черная (Парма Сура) 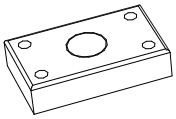 6 шт	

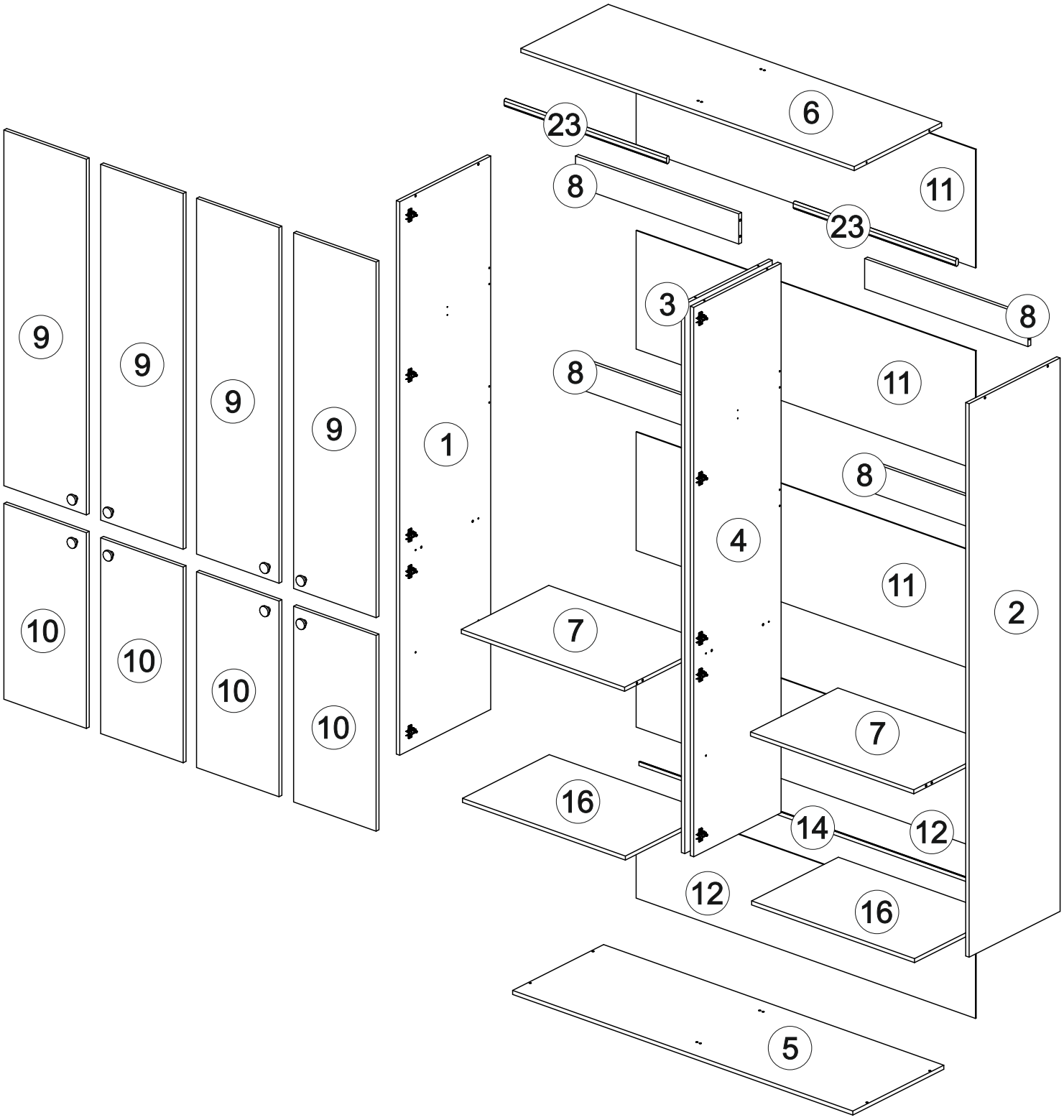
6
23
8
11
23
3
8
8
11
1
8
4
11
2
7
7
16
14
12
12
16
5
9
9
9
9
10
10
10
10

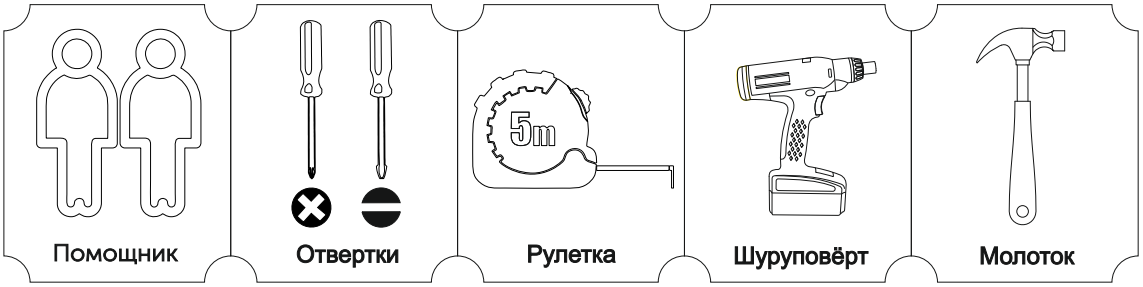
Помощник
Отвертки
5m
Рулетка
Шуруповёрт
Молоток

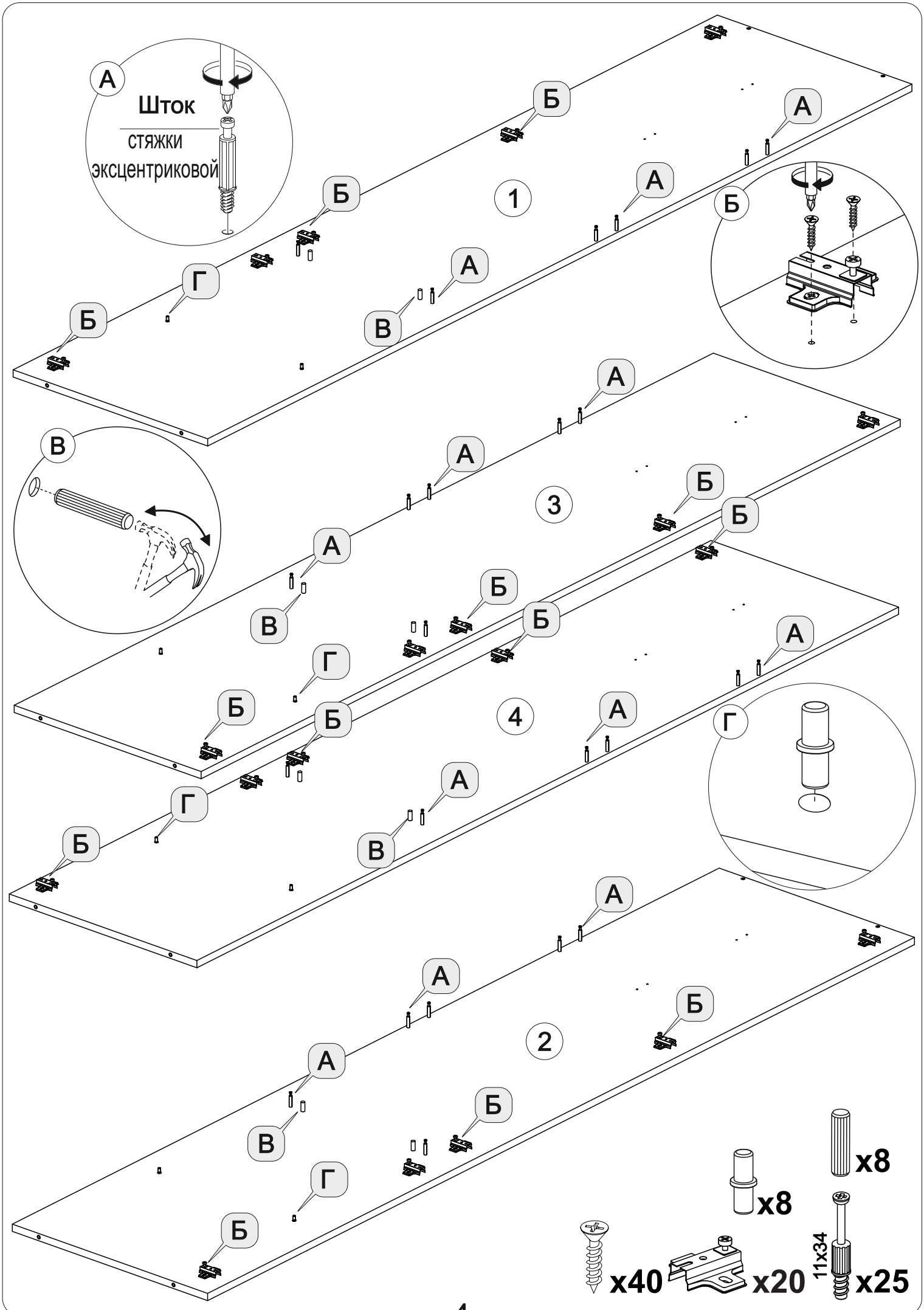
А
Шток
стяжки
эксцентриковой
Б
А
Б
1
А
Б
Г
А
Б
В
А
В
А
3
Б
Б
А
В
Б
Б
Г
А
Б
Б
4
А
Г
Г
А
Б
В
А
А
Б
2
А
Б
В
Г
Б
x8
x8
x40
x20
11x34
x25

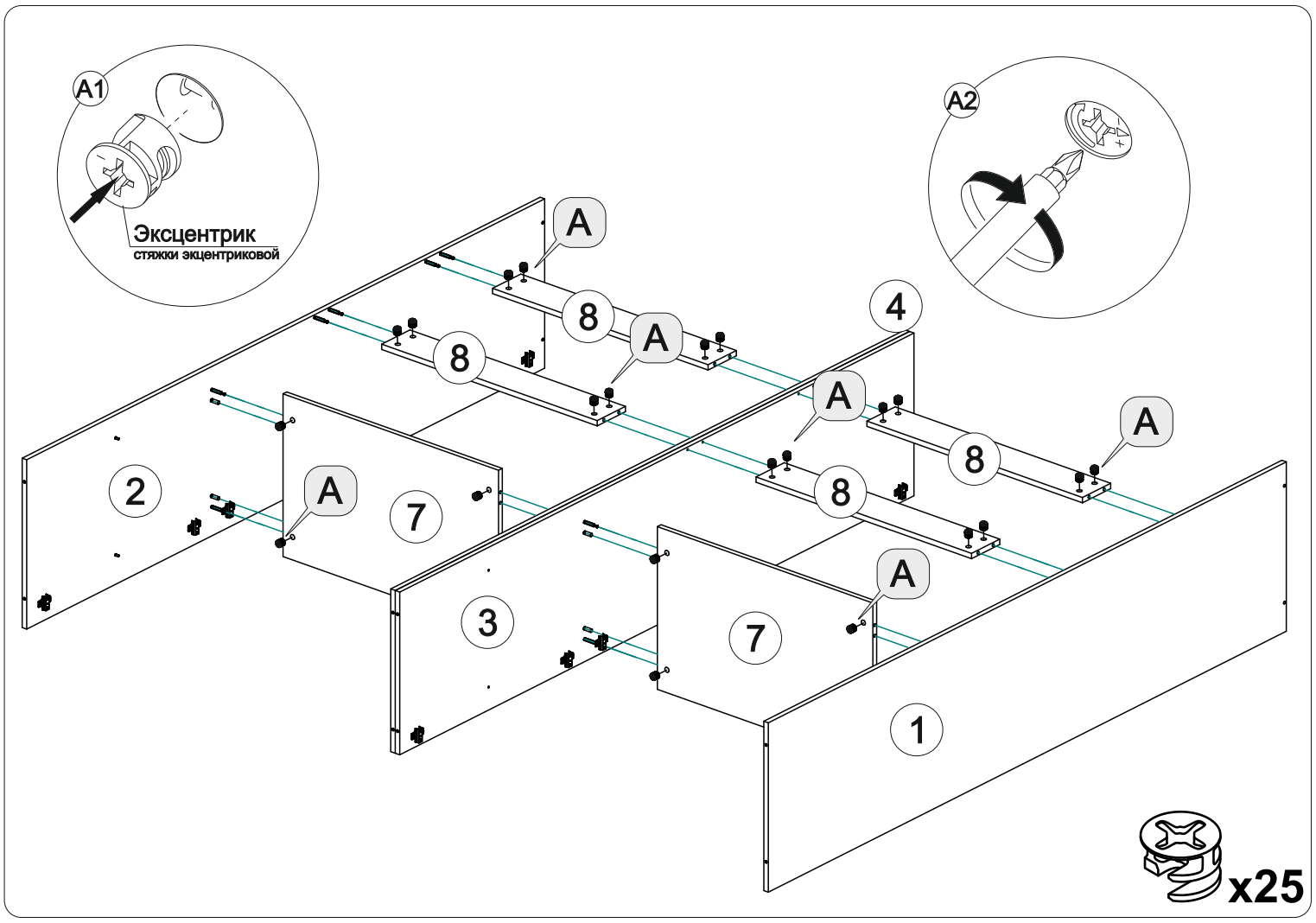
A1
Эксцентрик
стяжки эксцентриковой
A2
A
8
4
2
7
3
1
x25

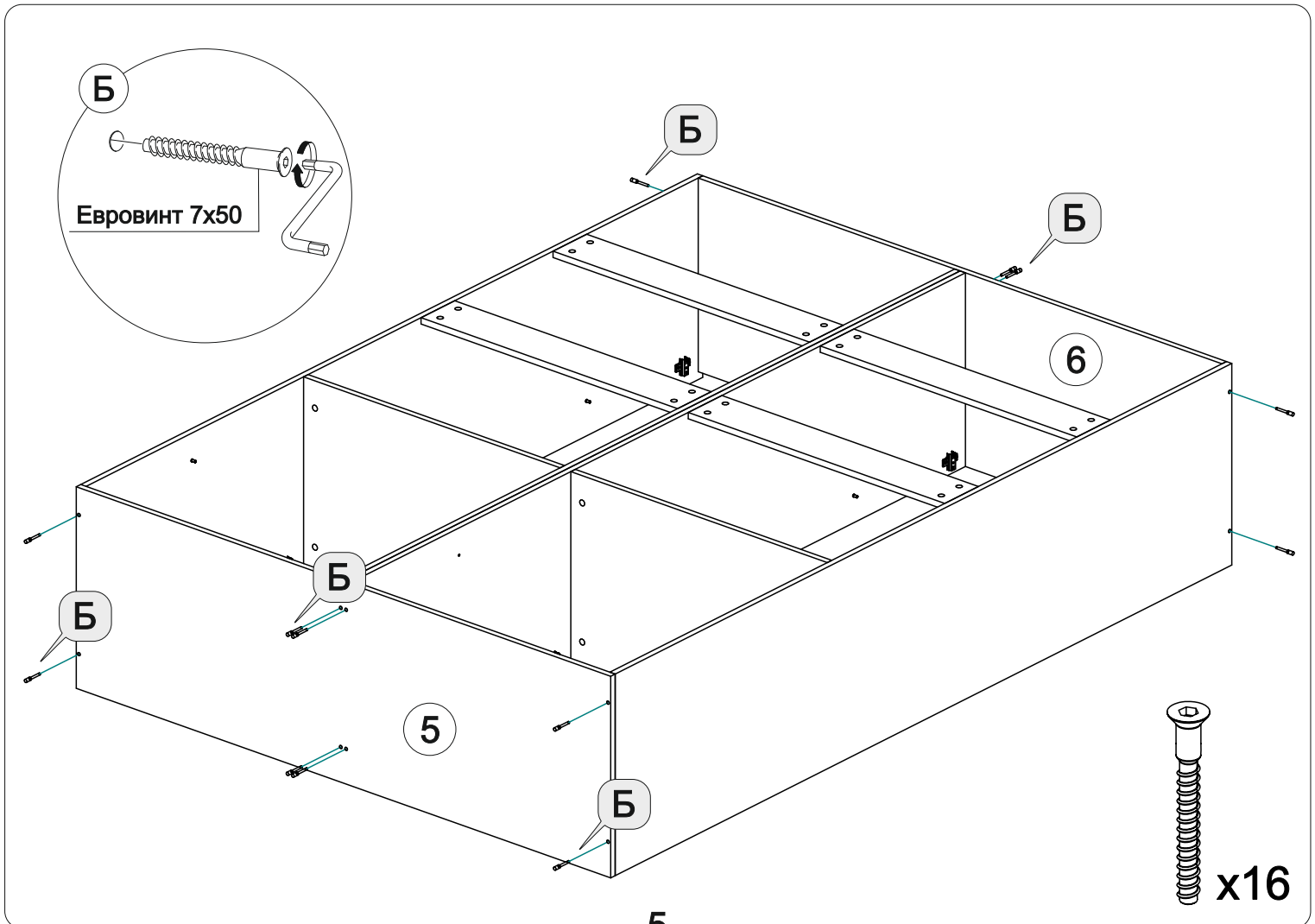
Б
Евровинт 7х50
6
5
x16

Выровнять диагонали корпуса.

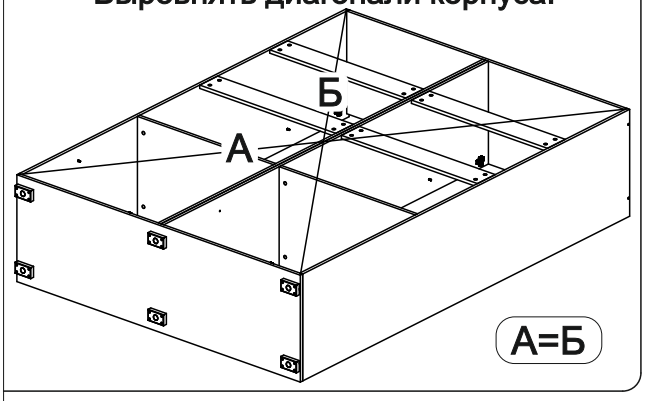

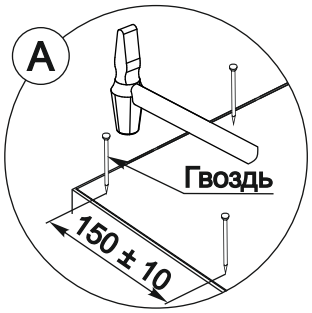

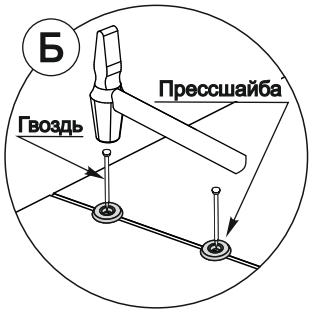

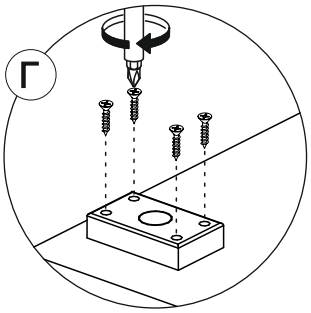

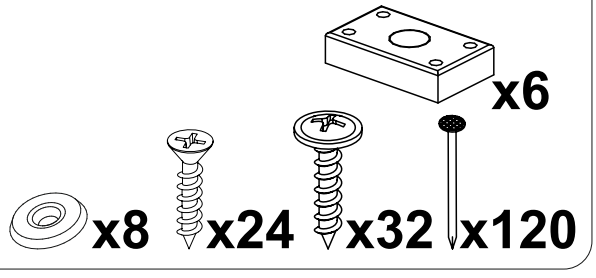

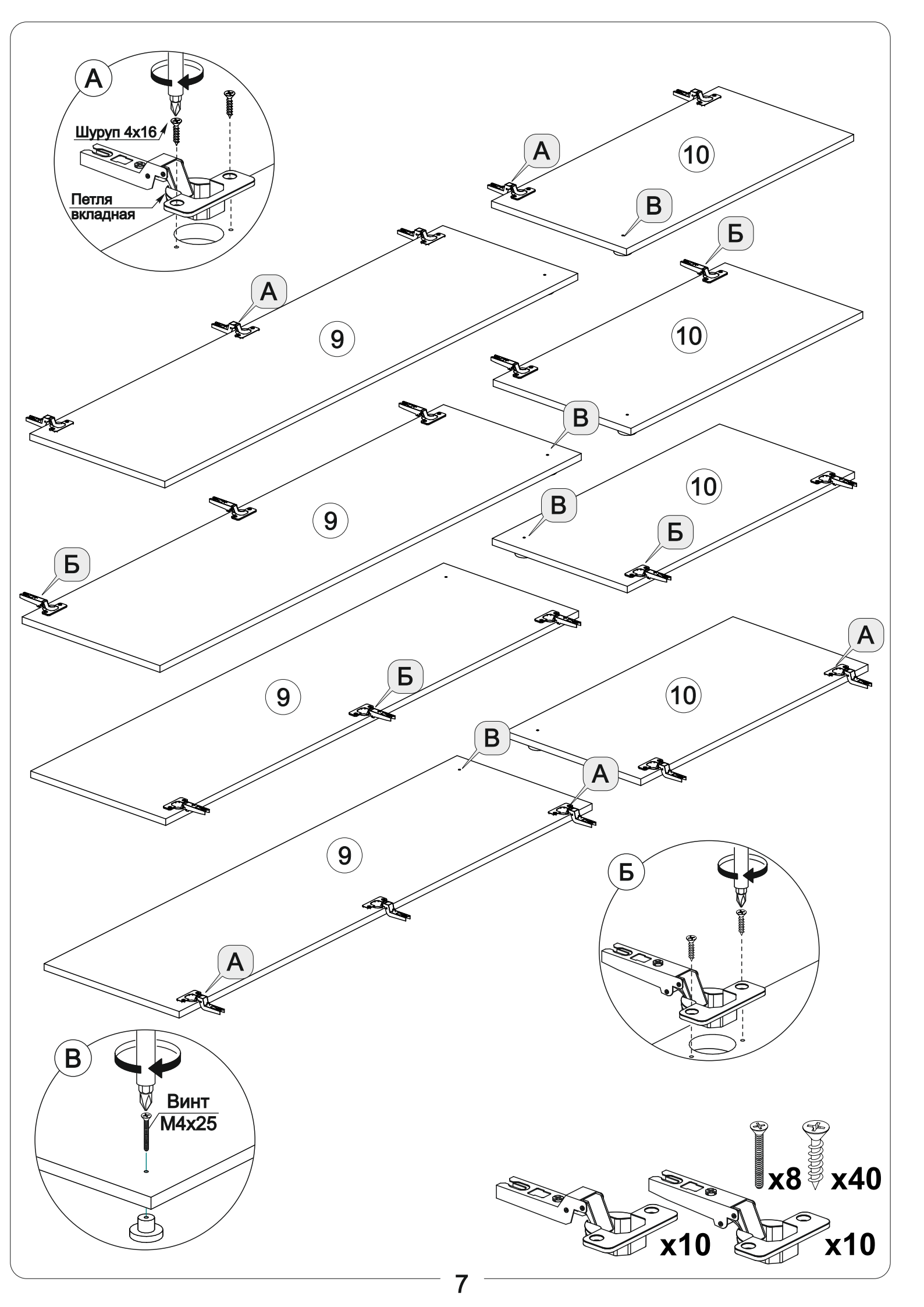
А
Шуруп 4х16
Петля
вкладная
А
10
В
Б
А
9
10
В
В
10
9
В
Б
Б
9
А
10
Б
В
А
9
А
Б
В
Винт
М4х25
х8
х40
х10
х10

⚠ Штанга устанавливается вариативно

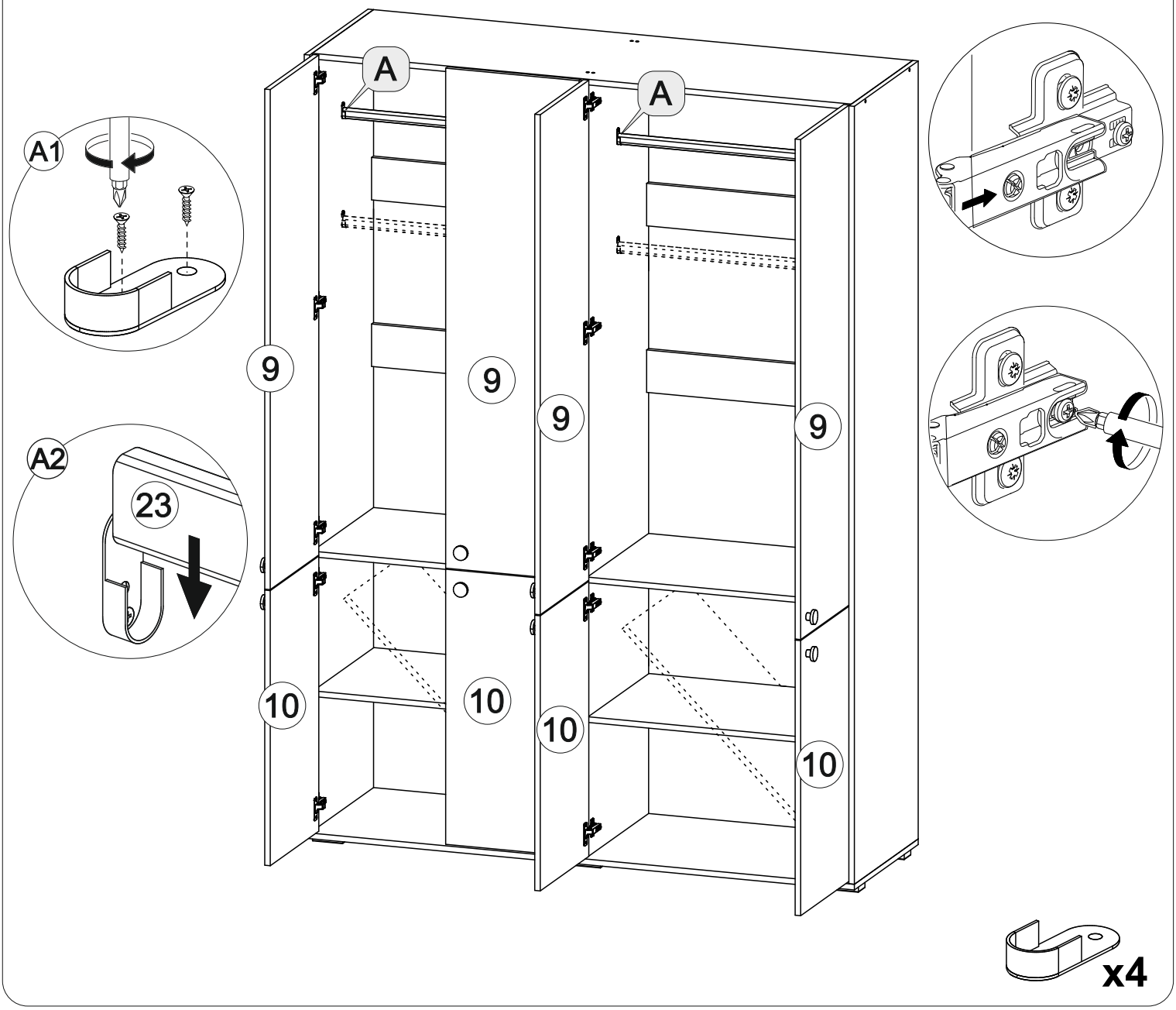

Схема регулировки петель

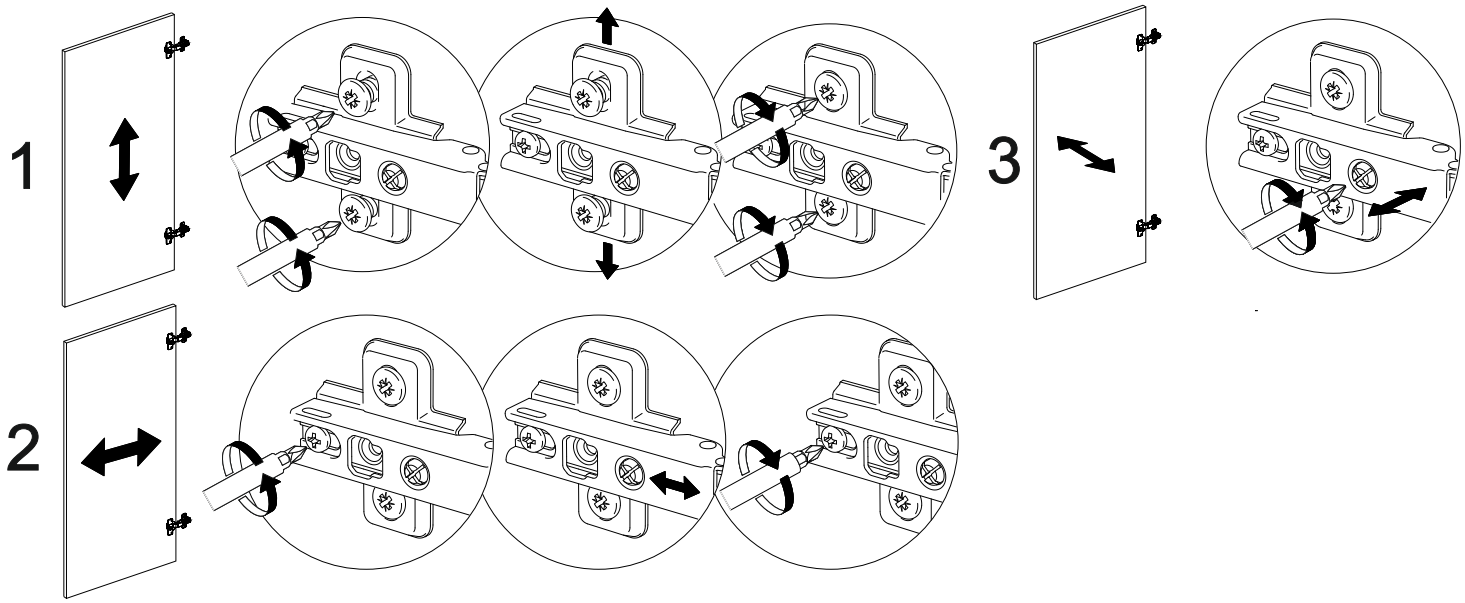

Инструкция по уходу за мебелью и правила эксплуатации

Для поддержания надлежащего внешнего вида и увеличение скора эксплуатации рекомендуется соблюдать следующие общие правила:

1. Мебель должна эксплуатироваться в сухих и теплых помещениях, имеющих отопление и вентиляцию при температуре воздуха не ниже +1° и не выше +40°, относительной влажности 65-85%.
2. Расположение мебели ближе одного метра от отопительных приборов и других источников тепла, а также под прямыми солнечными лучами, вызывает ускоренное старение покрытия и деформацию мебельных щитов.
3. Поверхность деталей мебели следует оберегать от попадания влаги во избежание разбухания каркасов, фасадов и столешницы, отклеивания кромок на боковых поверхностях.
4. Следует оберегать поверхность мебели и ее конструктивные элементы от механических повреждений, которые могут быть вызваны воздействием твердых предметов, абразивных порошков, а также чрезмерными физическими нагрузками.
5. Изделия мебели необходимо устанавливать на ровные поверхности.
6. Рекомендуется для чистки преимущественно пользоваться мягкой тканью или замшей, смоченной и хорошо отжатой перед использованием. Всегда тщательно высушивайте (протирайте сухой тканью) смоченные участки по окончании чистки. Не следует использовать средства, обладающие абразивными свойствами, а также губки с покрытием из металлического волокнообразного или стружечного материала при чистке.
7. В процессе эксплуатации мебели возможно ослабление крепежной фурнитуры, необходимо осуществлять «затяжку» всех изделий металлофурнитуры, осуществляющих крепеж и регулировку узлов, обеспечивающих открывание и трансформацию подвижных элементов.

Общие технические указания по сборке.

Для удобства транспортировки и предохранения от повреждений, мебель поставляется в разобранном виде в индивидуальной упаковке. Вы можете собрать ее самостоятельно, либо воспользоваться услугами квалифицированных сборщиков. Не приступайте к сборке, не ознакомившись с инструкцией!

Проверить комплектность каждой упаковки, согласно комплектовочной ведомости. **При обнаружении дефектов или не комплектности к сборке не приступать. Обратитесь к продавцу.** ВНИМАНИЕ! Не рекомендуется одновременно вынимать детали из всех упаковок во избежание их смешивания (можете перепутать детали). Проверить наличие фурнитуры.

Во избежание перекосов и повреждений, а также загрязнения мебели, сборку производить на ровном полу, покрытом тканью или бумагой. Необходимо соблюдать осторожность, чтобы не повредить поверхность деталей. В сборке сложных и больших изделий желательно участие двух человек. Перед началом сборки необходимо определить расположение деталей в изделии в соответствии со схемами сборки и инструкцией.

Производитель оставляет за собой право вносить незначительные изменения в конструкцию, не изменяющую внешний вид и дизайн изделия без предварительного уведомления.

Поставщик гарантирует соответствие товаров требованиям ГОСТа 16371-14 при соблюдении условий транспортировки, хранения, сборки (для мебели поставляемой в разобранном виде), эксплуатации.

Гарантийный срок эксплуатации мебели: детской и для общественных помещений - 18 месяцев, бытовой – 24 месяца. Гарантийный срок при розничной продаже через торговую сеть исчисляют со дня продажи мебели, но в пределах 30 месяцев со дня ее изготовления. Срок эксплуатации 10 лет.

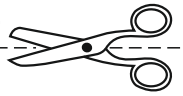

отрезать и приклеить

МИФ
МЕБЕЛЬНАЯ КОМПАНИЯ

Россия, Пензенская область,
г. Пенза, ул. Аустрина, 139 а
Телефон: (8412) 20-20-37 (многоканальный)
(8412) 20-20-34, 20-20-35, 90-90-44
Электронная почта: mif-penza@mail.ru
Сайт: www.mebelmif.ru

«Грейс» Шкаф 4х-ств.

Соответствует ГОСТ 16371-14	Дата изготовления: 20_____ год Гарантийный срок эксплуатации 24 мес. Срок службы изделия 10 лет. Материал: ЛДСП