Мебельная компания «МИФ»
Паспорт изделия
Инструкция по сборке и эксплуатации мебели
Буфет 800 Рамка АГТ

802х2176х450 (ШхВхГ)

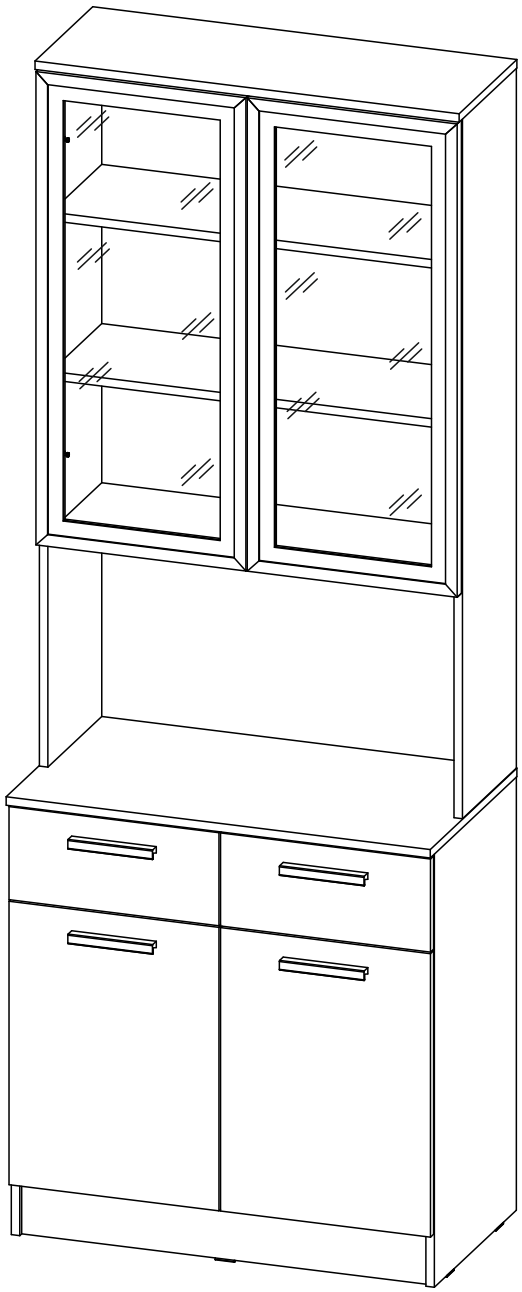

МИФ
МЕБЕЛЬНАЯ КОМПАНИЯ

Россия, Пензенская область,
г. Пенза, ул. Аустрина, 139 а
Телефон: (8412) 20-20-37 (многоканальный)
(8412) 20-20-34, 20-20-35, 90-90-44
Электронная почта: mif-penza@mail.ru
Сайт: www.mebelmif.ru

Комплектовочная ведомость на детали:

№ упаковки	Наименование	Размер (мм)		Кол-во (шт)	№ по схеме
		Длина	Ширина		
№1	Бок левый	820	426	1	1
	Бок правый	820	426	1	2
	Вязка	768	426	1	3
	Цоколь	768	100	2	4
	Планка	768	74	4	5
	Полка	766	420	1	6
	Вязка	766	264	2	12
	ЛДВП(Задняя стенка)	450	796	2	17
	ЛДВП(Задняя стенка)	301	796	3	18
	ЛДВП(Задняя стенка)	268	796	1	19
	ЛДВП(Дно ящика)	340	406	2	20
№2	Бок левый	1324	280	1	7
	Бок правый	1324	280	1	8
	Крышка	802	300	1	9
	Вязка	768	280	1	11
	Перегородка	426	157	2	13
	Ящик(Бок левый)	400	120	2	14
	Ящик(Бок правый)	400	120	2	15
	Ящик(Задняя стенка)	310	120	2	16
№3	Ящик(Фасад)	176	397	2	22
	Фасад	536	397	2	23
	Фасад АГТ	895	397	2	24
№4	Столешница	802	450	1	21

Евровинт 6x50 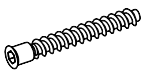 52 шт	Заглушка евровинта  32 шт	Стяжка эксцентриковая (7x34mm) 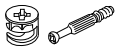 4 к-кт	Заглушка эксцентрика  4 шт	Полкодержатель 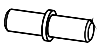 4 шт	Петля накладная 90° 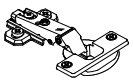 8 шт	Направляющие ПВШ 400 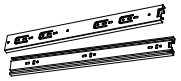 2 к-кт
Ключ для евровинта  1 шт	Гвоздь 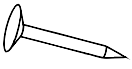 140 шт	Шуруп 4x16 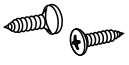 48 шт	Шуруп 4x30 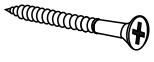 12 шт	Кляймер шайба  23 шт	Подпятник 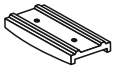 6 шт	Винт для ручки **M4x25 (потай)**  8 20 шт
Толкатель 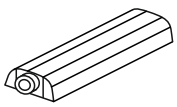 2 шт						

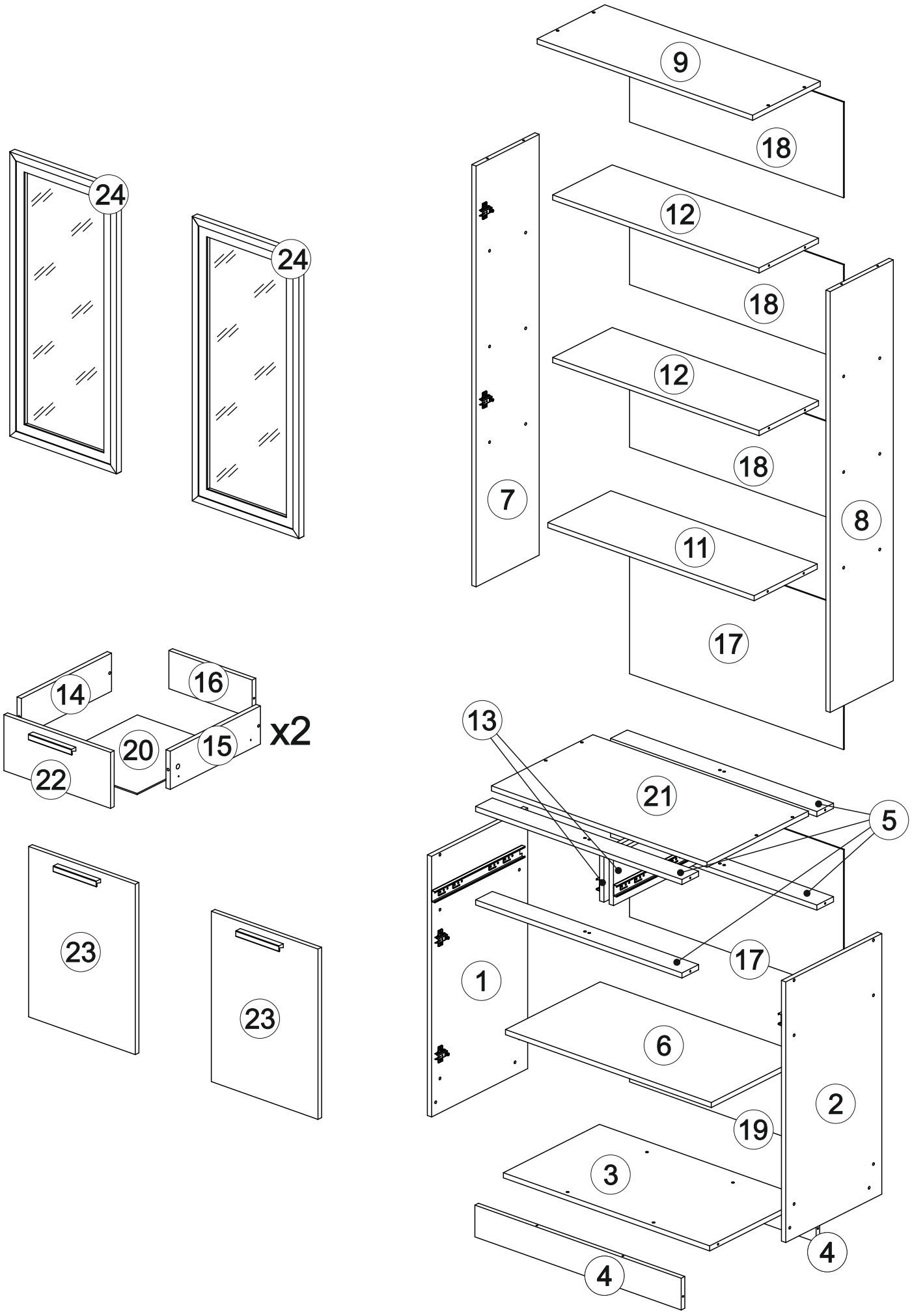
24
24
9
18
12
18
12
18
7
8
11
17
14
16
20
15
22
x2
13
21
5
23
23
1
17
6
2
19
3
4
4

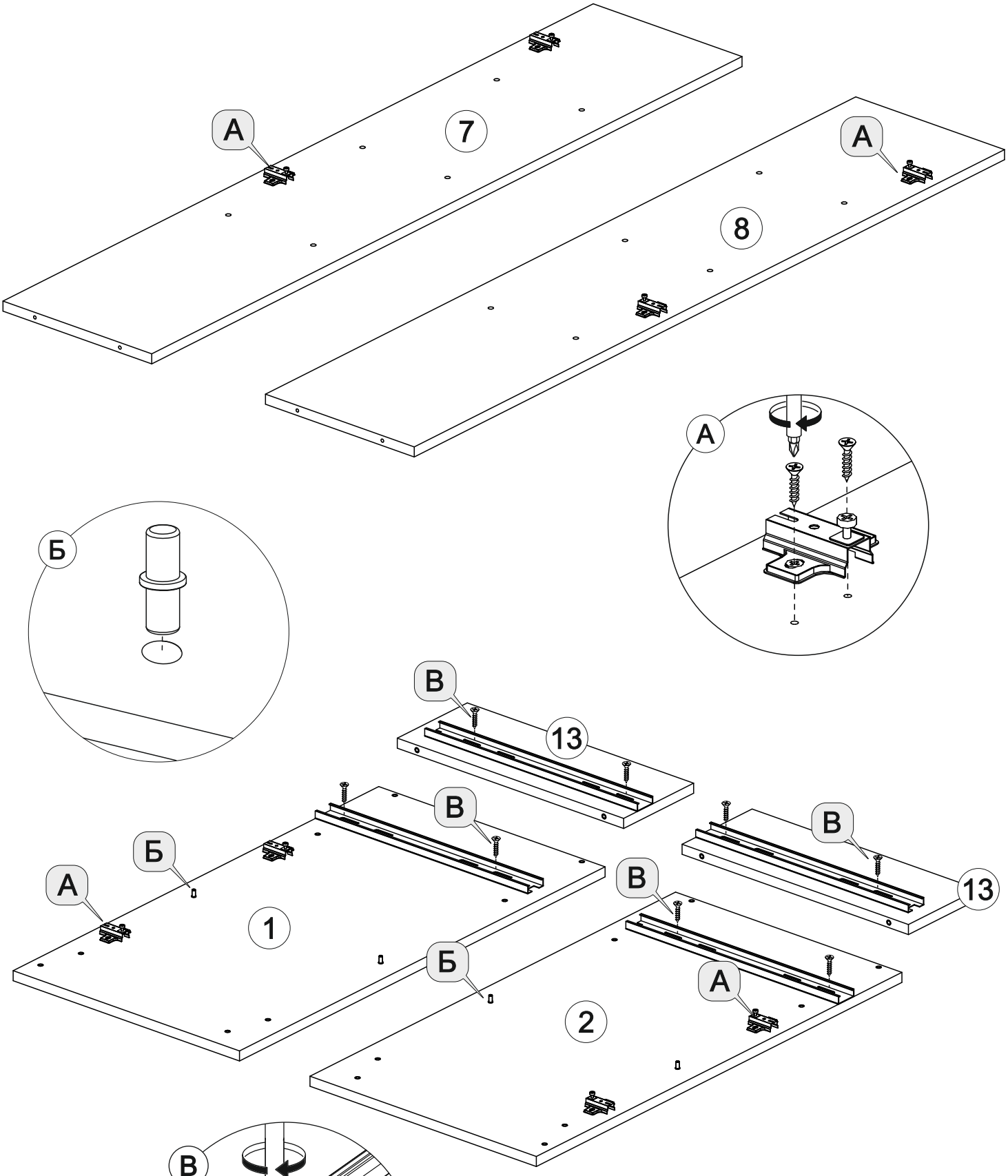
А
7
А
8
А
Б
В
13
В
В
13
Б
А
1
В
Б
А
2
В
Шуруп
4x16
Направляющая
400 шариковая
x24
x8
x4

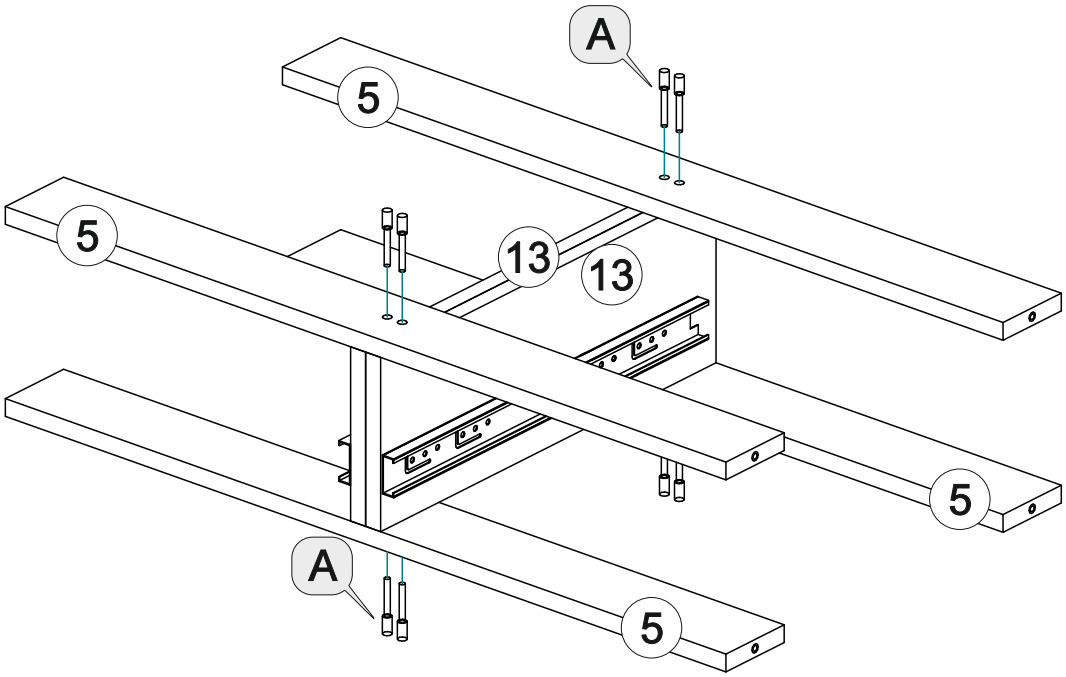



x8

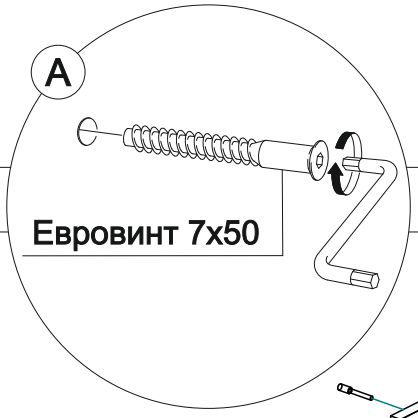

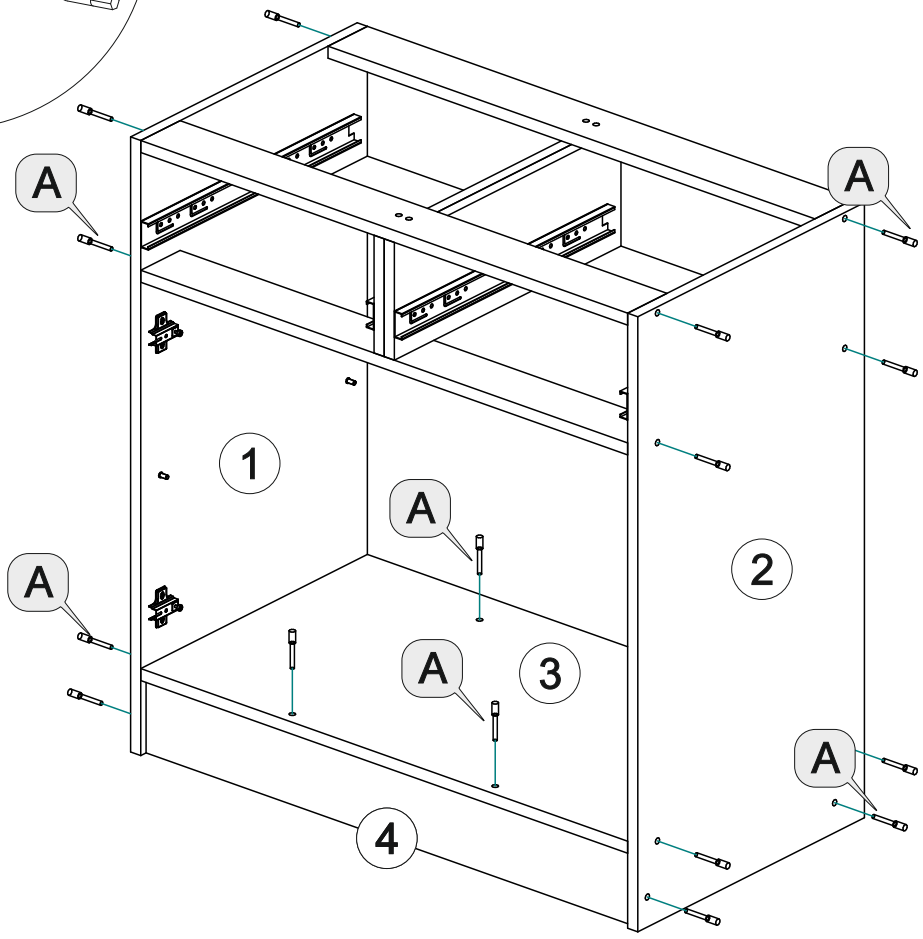

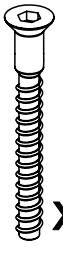

x20

Выровнять диагонали корпуса.

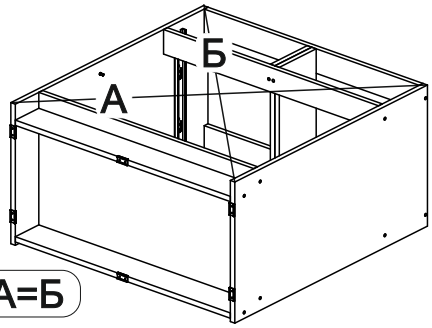

А=Б

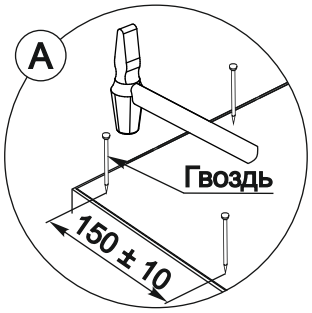

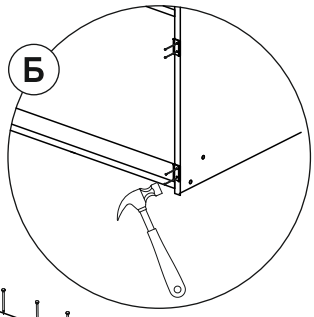

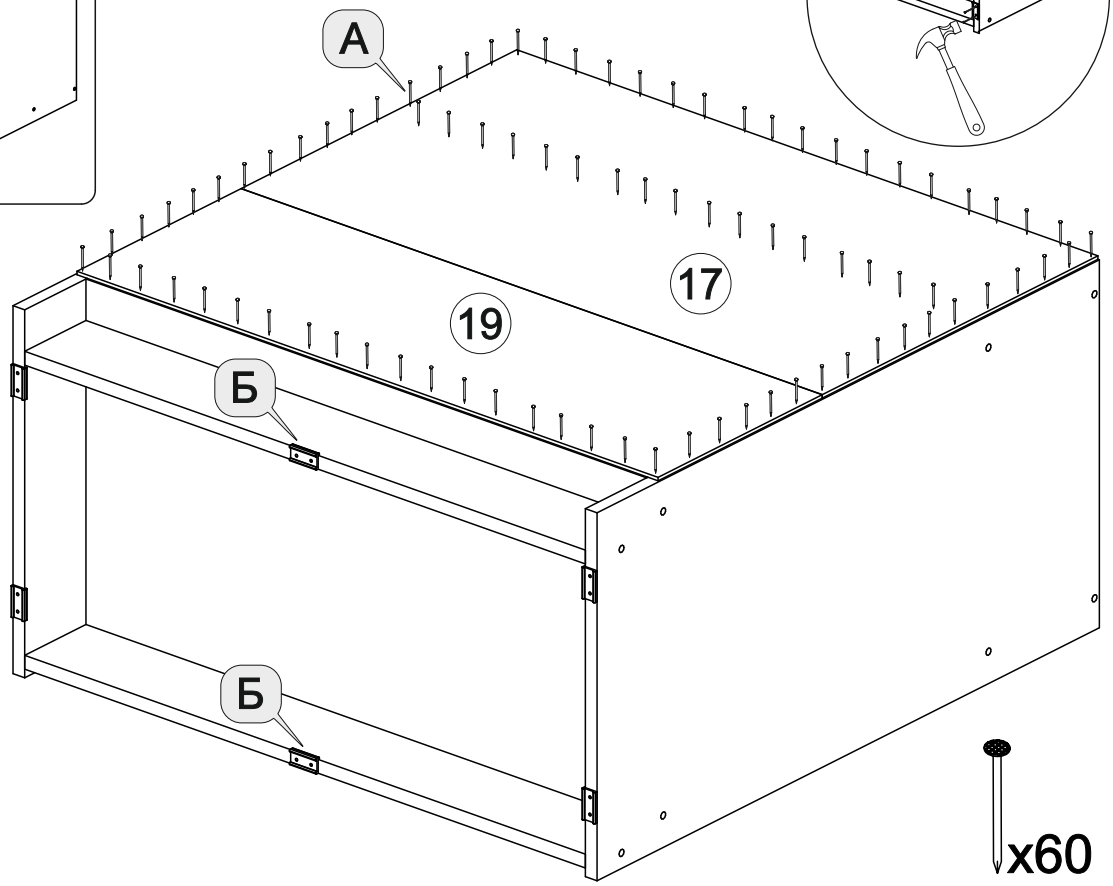

x60



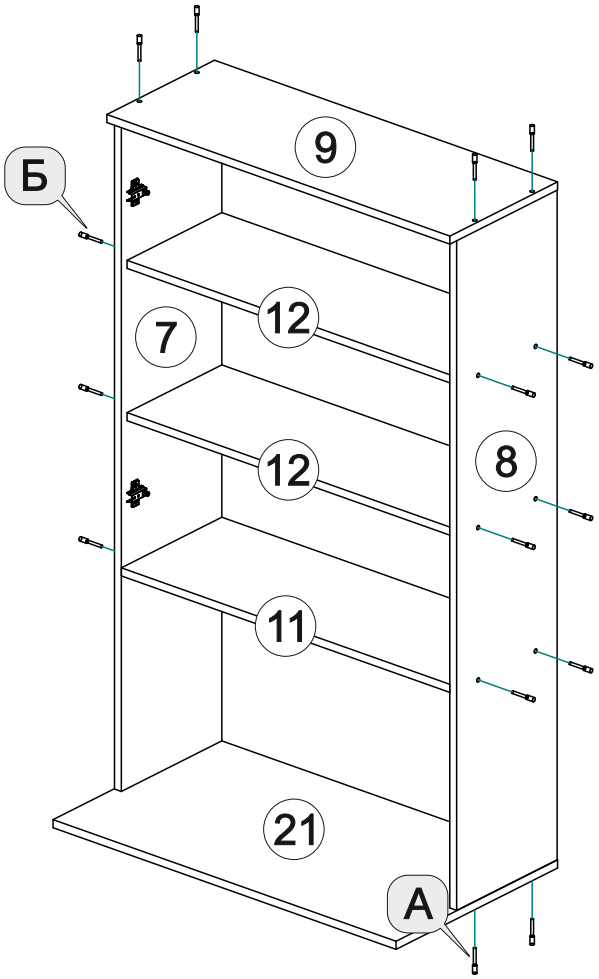

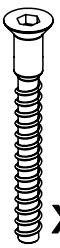

x20

Выровнять диагонали корпуса.

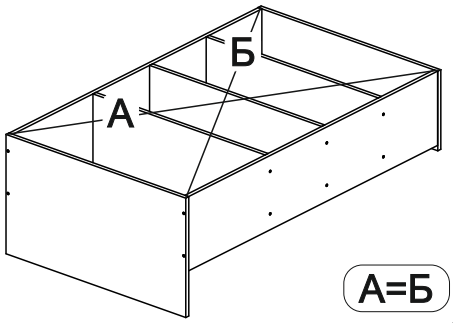

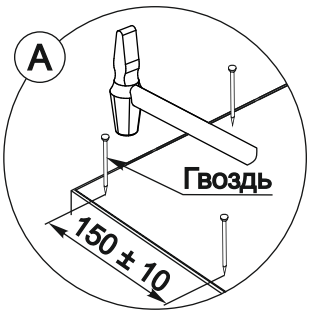

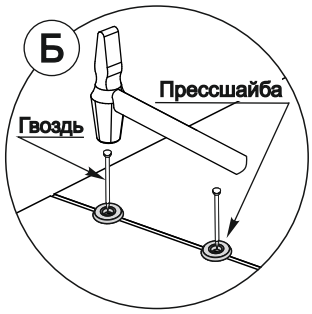

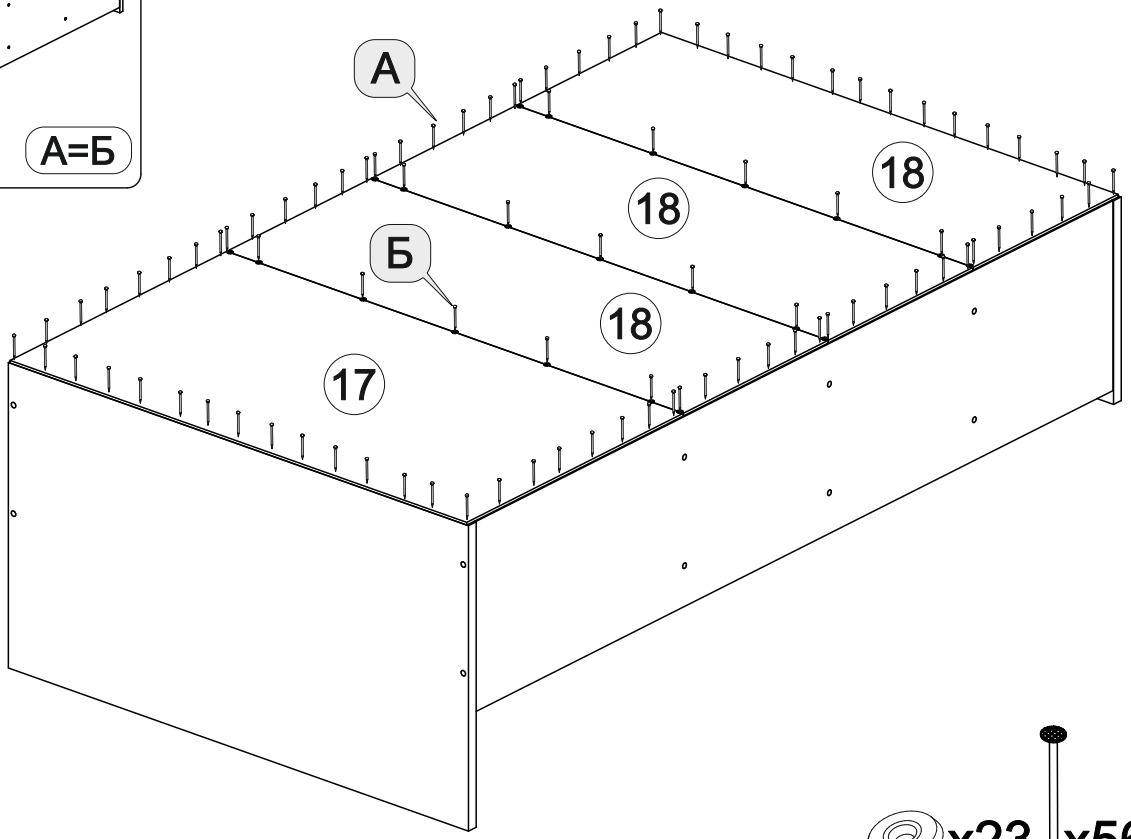

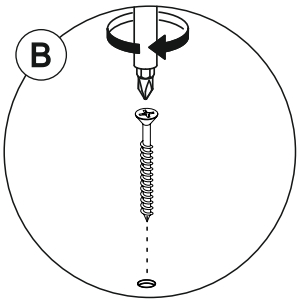

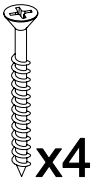

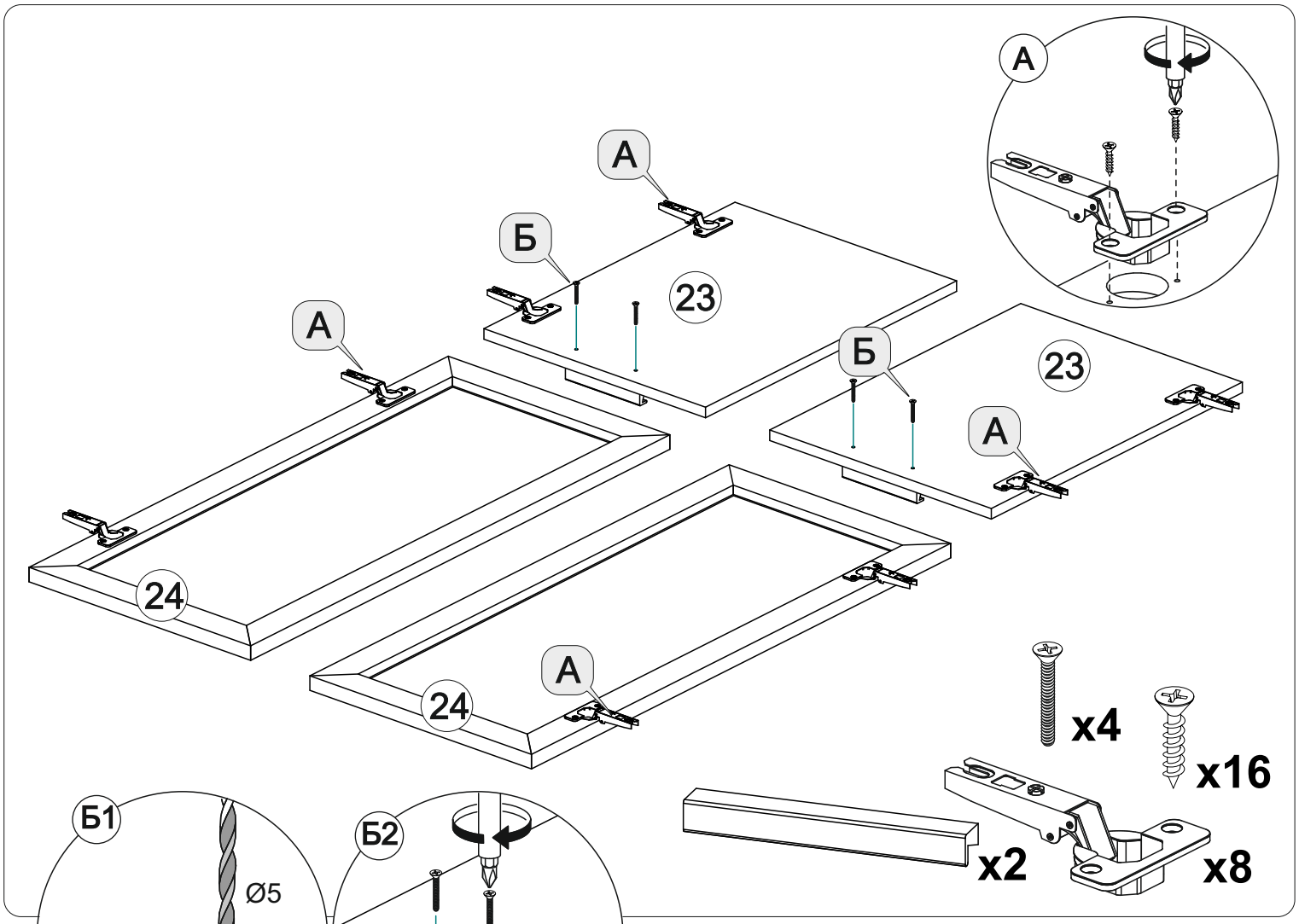

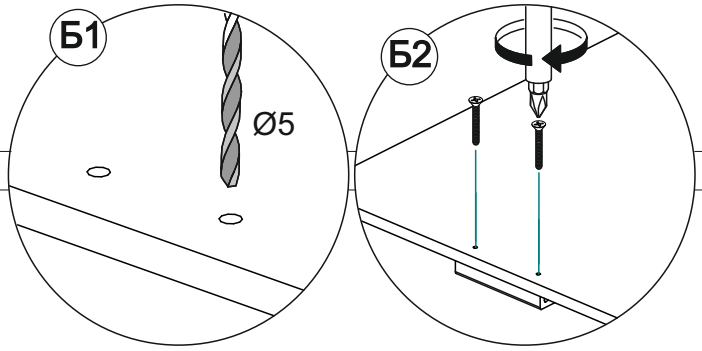

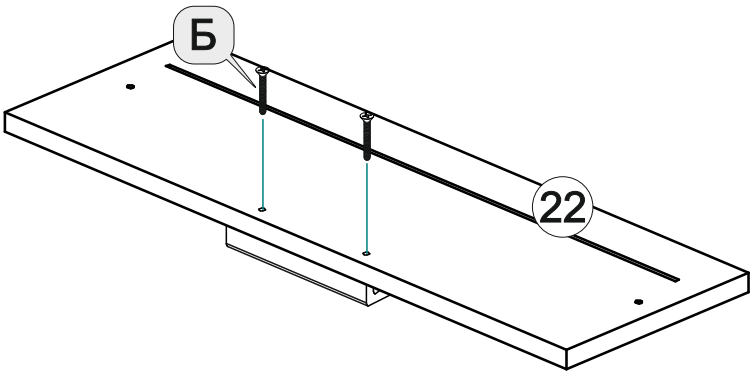

x2

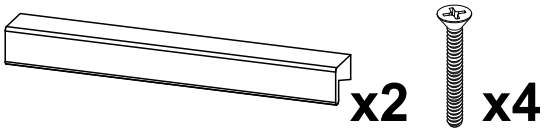

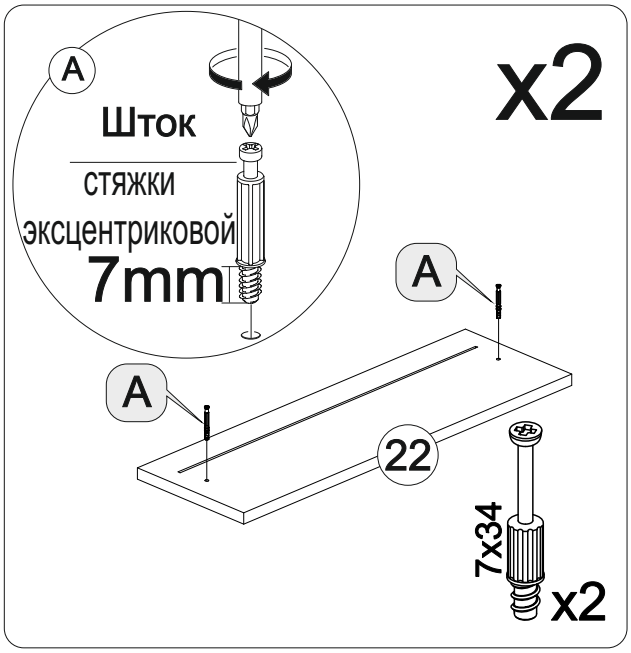
А
Шток
стяжки
эксцентриковой
7mm
x2
А
А
22
7x34
x2

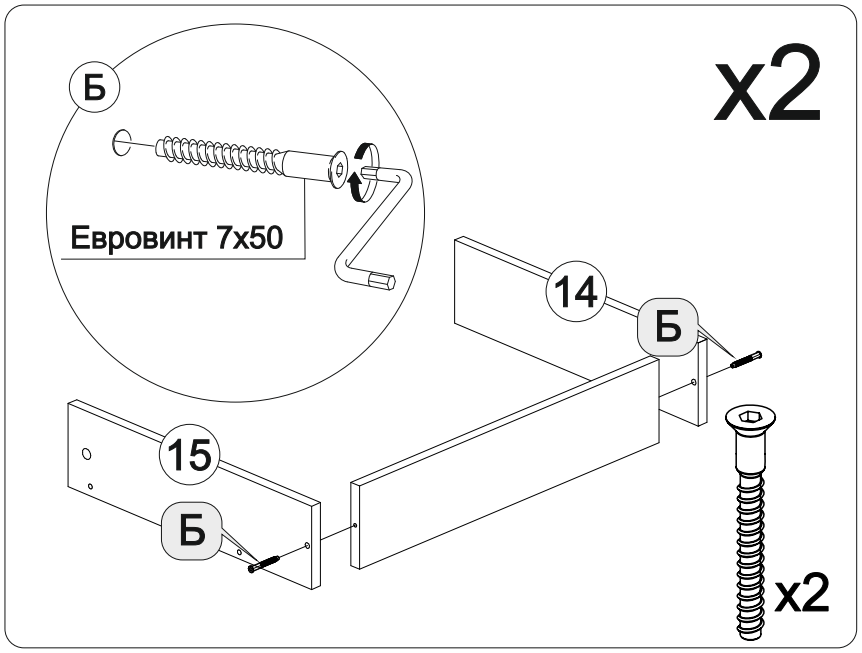
Б
x2
Евровинт 7x50
14
Б
15
Б
x2

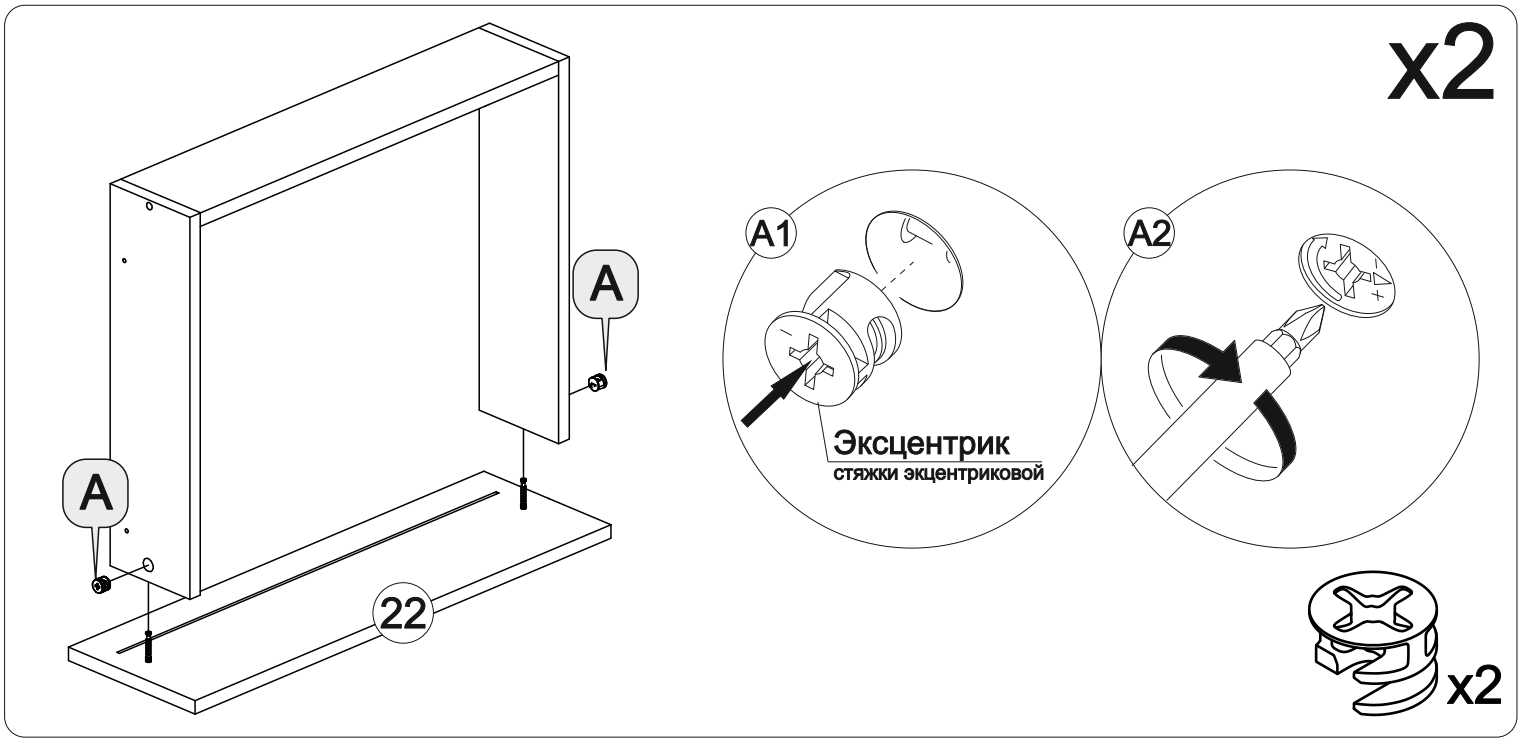
x2
А
А
22
А1
А2
Эксцентрик
стяжки экцентриковой
x2

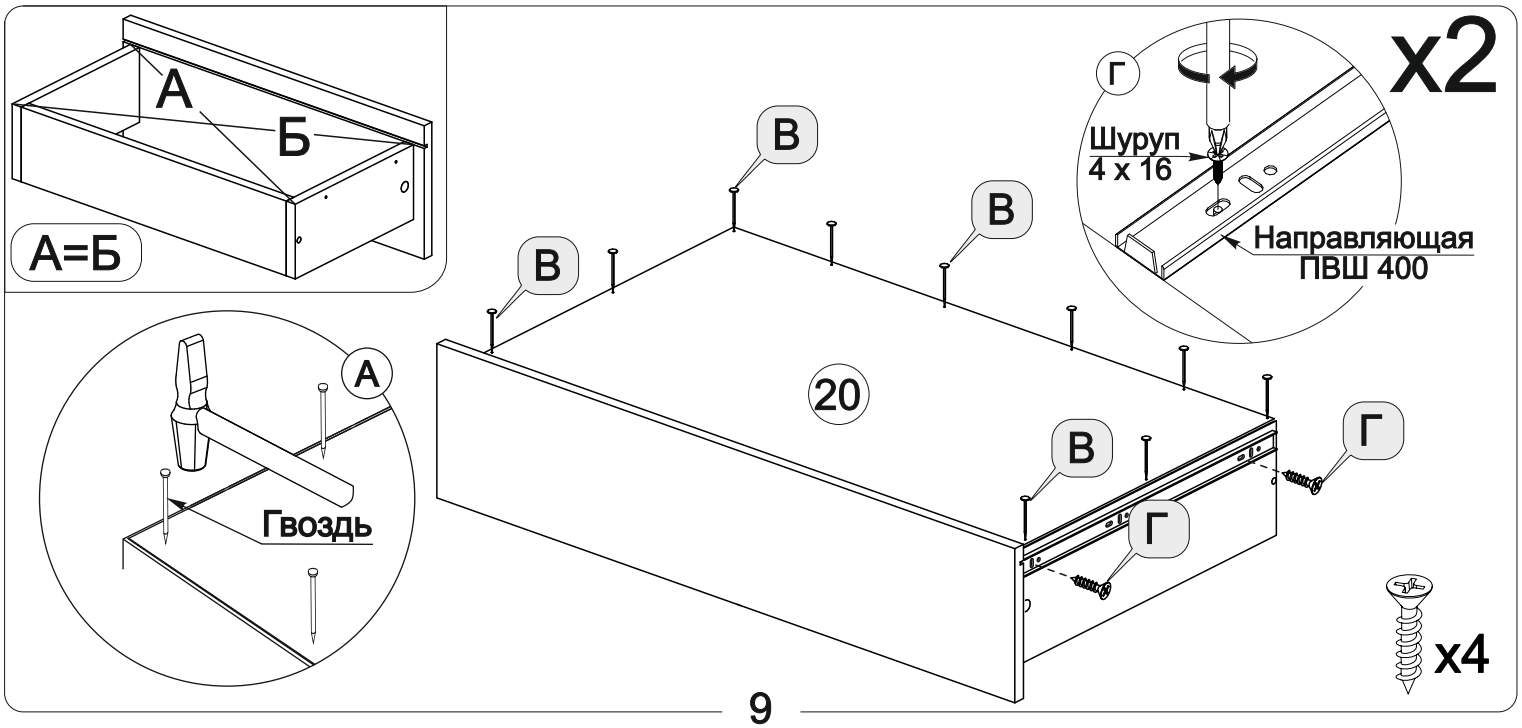
А
Б
А=Б
Г
Шуруп
4 x 16
x2
Направляющая
ПВШ 400
В
В
В
20
В
Г
Г
А
Гвоздь
x4

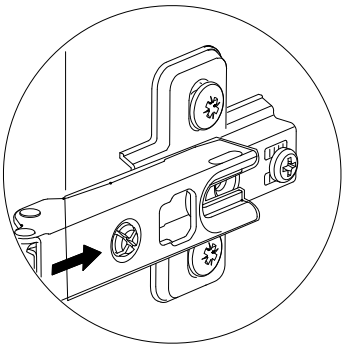

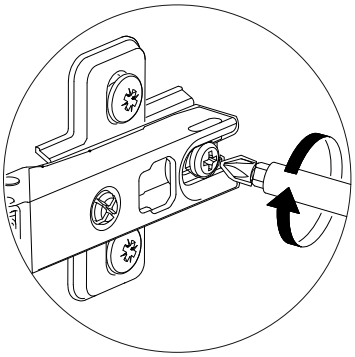

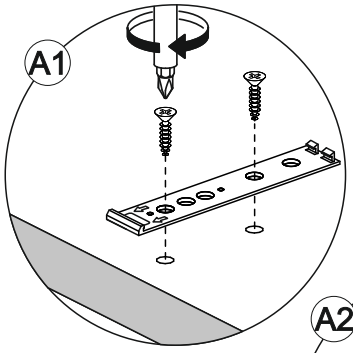

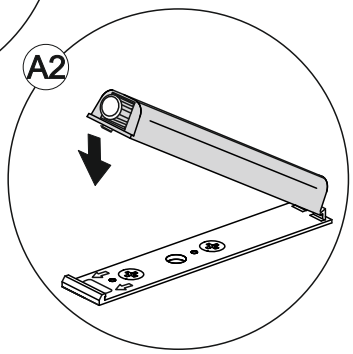

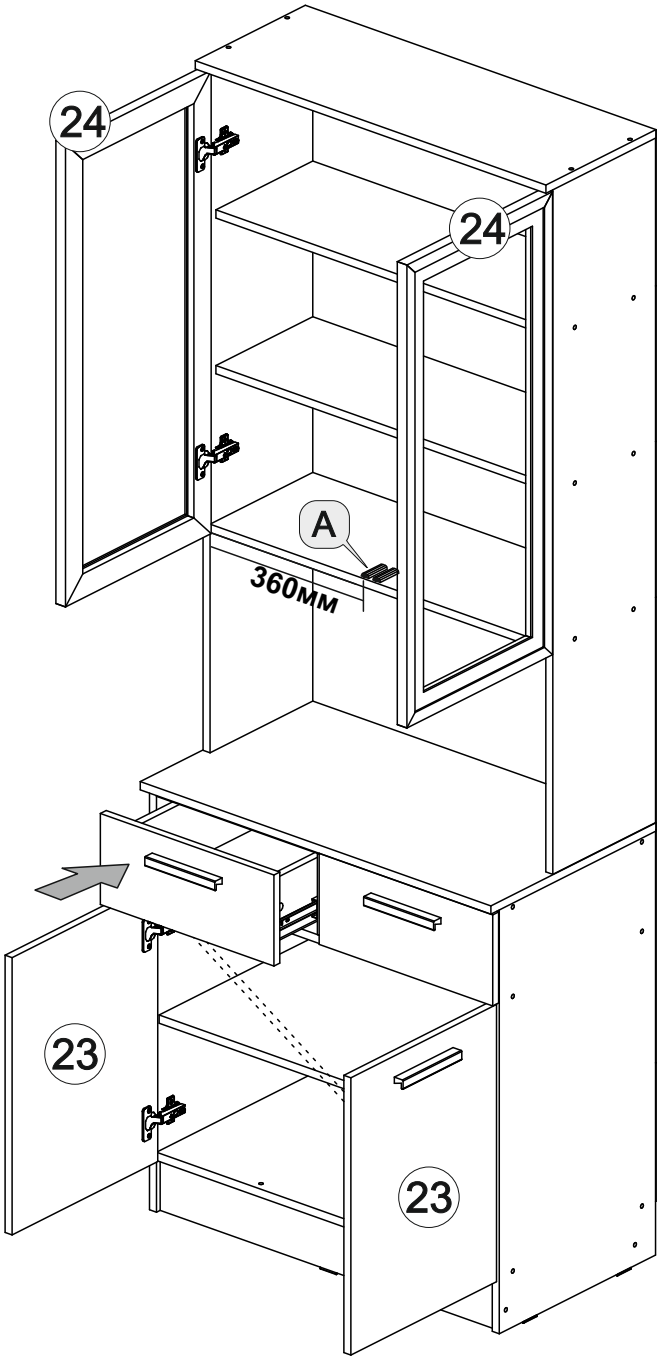

Схема регулировки петель

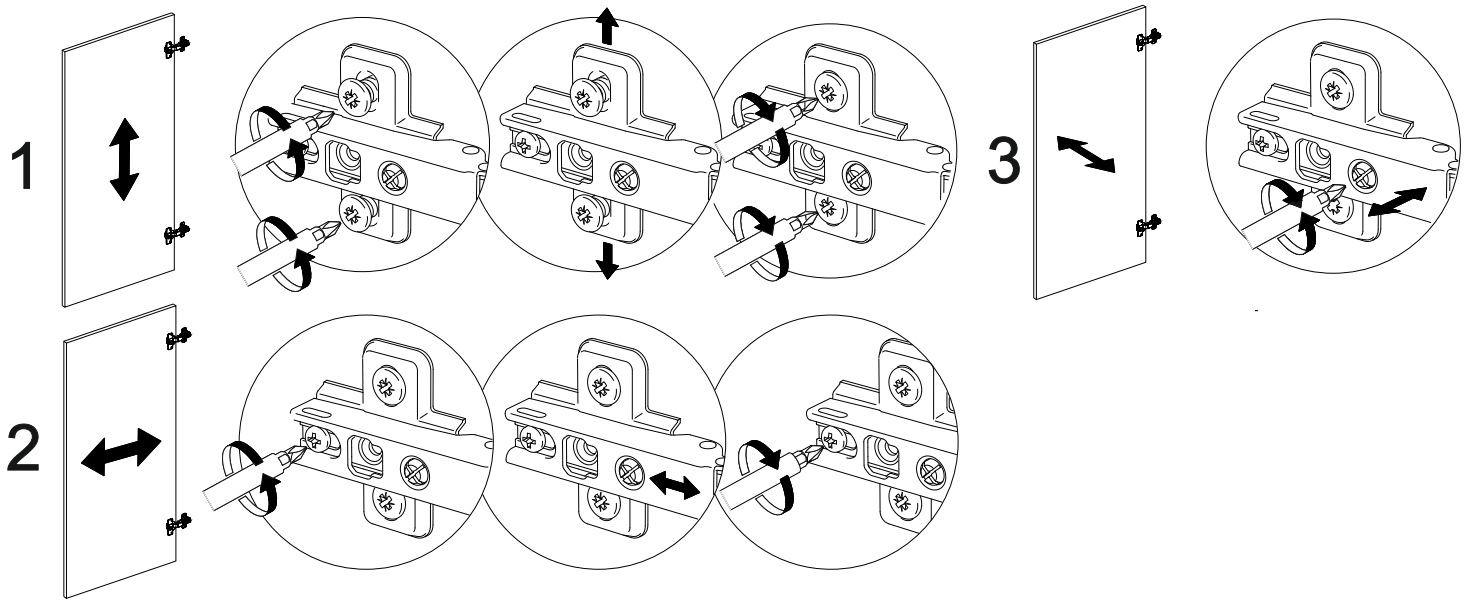

Инструкция по уходу за мебелью и правила эксплуатации

Для поддержания надлежащего внешнего вида и увеличение скора эксплуатации рекомендуется соблюдать следующие общие правила:

1. Мебель должна эксплуатироваться в сухих и теплых помещениях, имеющих отопление и вентиляцию при температуре воздуха не ниже +1° и не выше +40°, относительной влажности 65-85%.
2. Для сохранения качества покрытия фасадов в соответствии с общими физико-механическими требованиями к мебели запрещается:
   - подвергать фасады длительному воздействию температуры выше 70°С;
   - располагать фасады в непосредственной близости от открытого духового шкафа, варочной поверхности, отопительных приборов и других источников тепла;
   - подвергать изделия воздействию горячего пара.
   Нарушение данных требований может привести к деструкции клеевого слоя и, как следствие, к отслоению пленки ПВХ, деформации фасада и изменению геометрии изделия. Не допускается охлаждение фасадов ниже –25°С, так как это вызывает растрескивание покрытия и расслоение древесного материала основы.
3. Расположение мебели ближе одного метра от отопительных приборов и других источников тепла, а также под прямыми солнечными лучами, вызывает ускоренное старение покрытия и деформацию мебельных щитов.
4. Поверхность деталей мебели следует оберегать от попадания влаги во избежание разбухания каркасов, фасадов и столешницы, отклеивания кромок на боковых поверхностях.
5. Следует оберегать поверхность мебели и ее конструктивные элементы от механических повреждений, которые могут быть вызваны воздействием твердых предметов, абразивных порошков, а также чрезмерными физическими нагрузками.
6. Изделия мебели необходимо устанавливать на ровные поверхности.
7. Рекомендуется для чистки преимущественно пользоваться мягкой тканью или замшей, смоченной и хорошо отжатой перед использованием. Всегда тщательно высушивайте (протирайте сухой тканью) смоченные участки по окончании чистки. Не следует использовать средства, обладающие абразивными свойствами, а также губки с покрытием из металлического волокнообразного или стружечного материала при чистке.
8. В процессе эксплуатации мебели возможно ослабление крепежной фурнитуры, необходимо осуществлять «затяжку» всех изделий металлофурнитуры, осуществляющих крепеж и регулировку узлов, обеспечивающих открывание и трансформацию подвижных элементов.

Общие технические указания по сборке.

Для удобства транспортировки и предохранения от повреждений, мебель поставляется в разобранном виде в индивидуальной упаковке. Вы можете собрать ее самостоятельно, либо воспользоваться услугами квалифицированных сборщиков. Не приступайте к сборке, не ознакомившись с инструкцией!

Проверить комплектность каждой упаковки, согласно комплектовочной ведомости. **При обнаружении дефектов или не комплектности к сборке не приступать. Обратитесь к продавцу.** ВНИМАНИЕ! Не рекомендуется одновременно вынимать детали из всех упаковок во избежание их смешивания (можете перепутать детали). Проверить наличие фурнитуры.

Во избежание перекосов и повреждений, а также загрязнения мебели, сборку производить на ровном полу, покрытом тканью или бумагой. Необходимо соблюдать осторожность, чтобы не повредить поверхность деталей. В сборке сложных и больших изделий желательно участие двух человек. Перед началом сборки необходимо определить расположение деталей в изделии в соответствии со схемами сборки и инструкцией.

Производитель оставляет за собой право вносить незначительные изменения в конструкцию, не изменяющую внешний вид и дизайн изделия без предварительного уведомления.

Поставщик гарантирует соответствие товаров требованиям ГОСТа 16371-14 при соблюдении условий транспортировки, хранения, сборки (для мебели поставляемой в разобранном виде), эксплуатации.

Гарантийный срок эксплуатации мебели: детской и для общественных помещений - 18 месяцев, бытовой – 24 месяца. Гарантийный срок при розничной продаже через торговую сеть исчисляют со дня продажи мебели, но в пределах 30 месяцев со дня ее изготовления. Срок эксплуатации 10 лет.

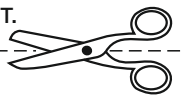

отрезать и приклеить

МИФ
МЕБЕЛЬНАЯ КОМПАНИЯ

Россия, Пензенская область,
г. Пенза, ул. Аустрина, 139 а
Телефон: (8412) 20-20-37 (многоканальный)
(8412) 20-20-34, 20-20-35, 90-90-44
Электронная почта: mif-penza@mail.ru
Сайт: www.mebelmif.ru

Буфет 800 Рамка АГТ

Соответствует ГОСТ 16371-14	Дата изготовления: 20_____ год Гарантийный срок эксплуатации 24 мес. Срок службы изделия 10 лет. Материал: ЛДСП