Мебельная компания «МИФ»
Паспорт изделия
Инструкция по сборке и эксплуатации мебели
Модульная Система «Наоми» Тумба ТВ 1 дверь 2 ящика
1202х668х430 (ШхВхГ)

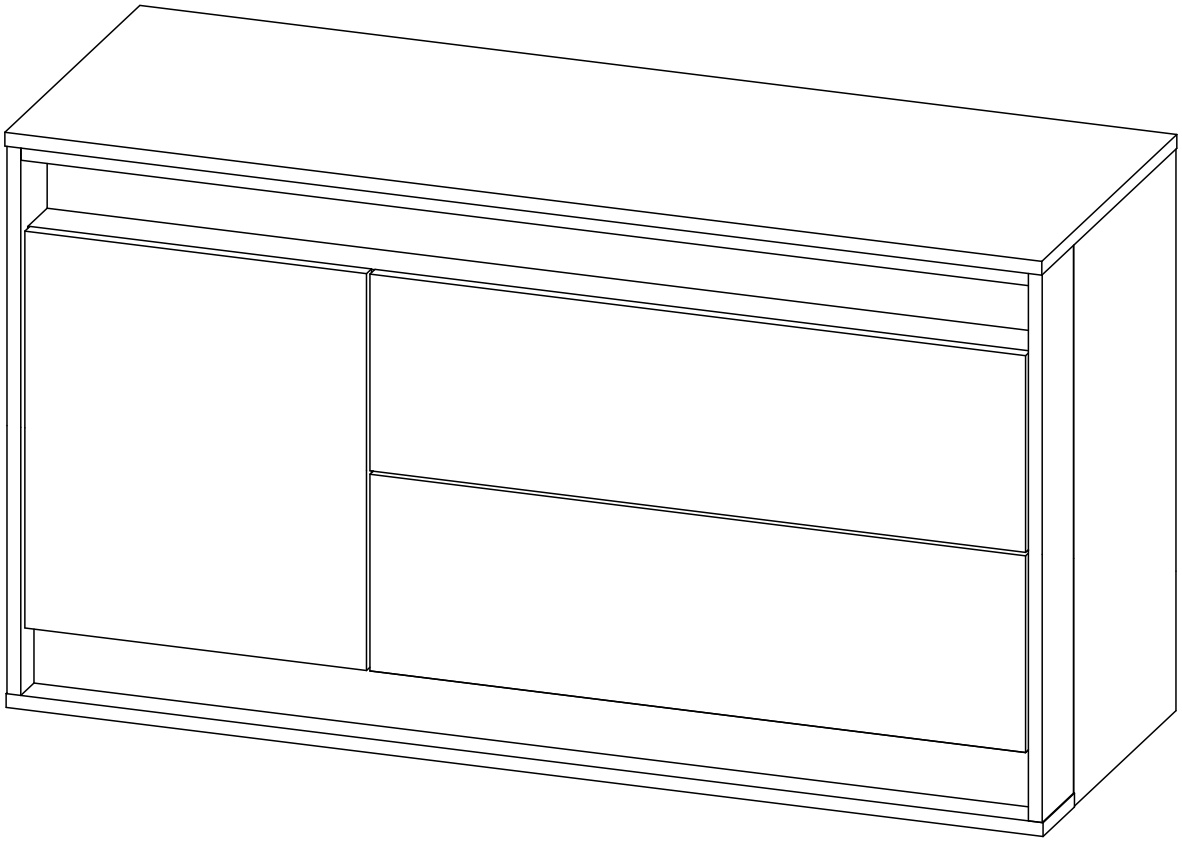

МИФ
МЕБЕЛЬНАЯ КОМПАНИЯ

Россия, Пензенская область,
г. Пенза, ул. Аустрина, 139 а
Телефон: (8412) 20-20-37 (многоканальный)
(8412) 20-20-34, 20-20-35, 90-90-44
Электронная почта: mif-penza@mail.ru
Сайт: www.mebelmif.ru

Комплектовочная ведомость на детали:

№ упаковки	Наименование	Размер (мм)		Кол-во (шт)	№ по схеме
		Длина	Ширина		
№1	Бок левый	652	326	1	1
	Бок правый	652	326	1	2
	Перегородка универсал	424	404	1	3
	Крышка	1202	430	1	4
	Вязка верх	1168	404	1	5
	Вязка низ	1168	404	1	6
	Вязка	384	404	1	7
	Панель	1168	100	1	8
	Планка	1202	100	1	9
	Цоколь	1168	80	1	10
	Цоколь	1168	96	1	11
	Планка	1168	60	1	12
	Бок планка левая	636	100	1	13
	Бок планка правая	636	100	1	14
	Ящик(задняя стенка)	710	120	2	15
	Ящик(бок левый)	400	120	2	16
	Ящик(бок правый)	400	120	2	17
	Планка	300	100	1	18
	ЛДВП(Задняя стенка)	1196	342	1	19
	ЛДВП(Задняя стенка)	1196	226	1	20
	ЛДВП(Дно ящика)	724	398	2	21
	Фасад	396	460	1	22
	Фасад	760	228	2	23
№2	Фурнитура				-

Евровинт 6х50 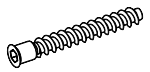 26 шт	Ключ для евровинта 1 шт	Амортизатор (толкатель) 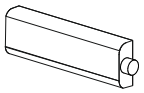 1 шт	Стяжка эксцентриковая 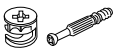 32 к-кт	Стяжка эксцентриковая двойная **68мм** 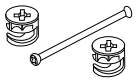 4 к-кт
Петля внутренняя (вкладная) 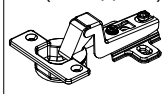 2 шт	Направляющие ПВШ 400 с толкателем 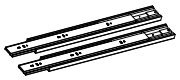 2 к-кт	Гвоздь 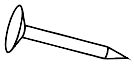 50 шт	Шуруп 4х16 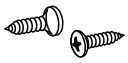 36 шт	Шуруп 4х30 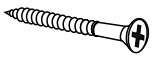 4 шт
Заглушка эксцентрика 10 шт	Заглушка эксцентрика 2 шт	Подпятник 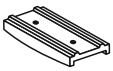 8 шт		

Блок питания для подсветки 1 шт
Силиконовый профиль 1 шт

Схема разборки шариковой направляющей

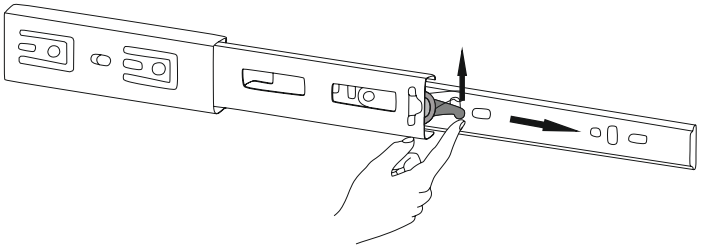

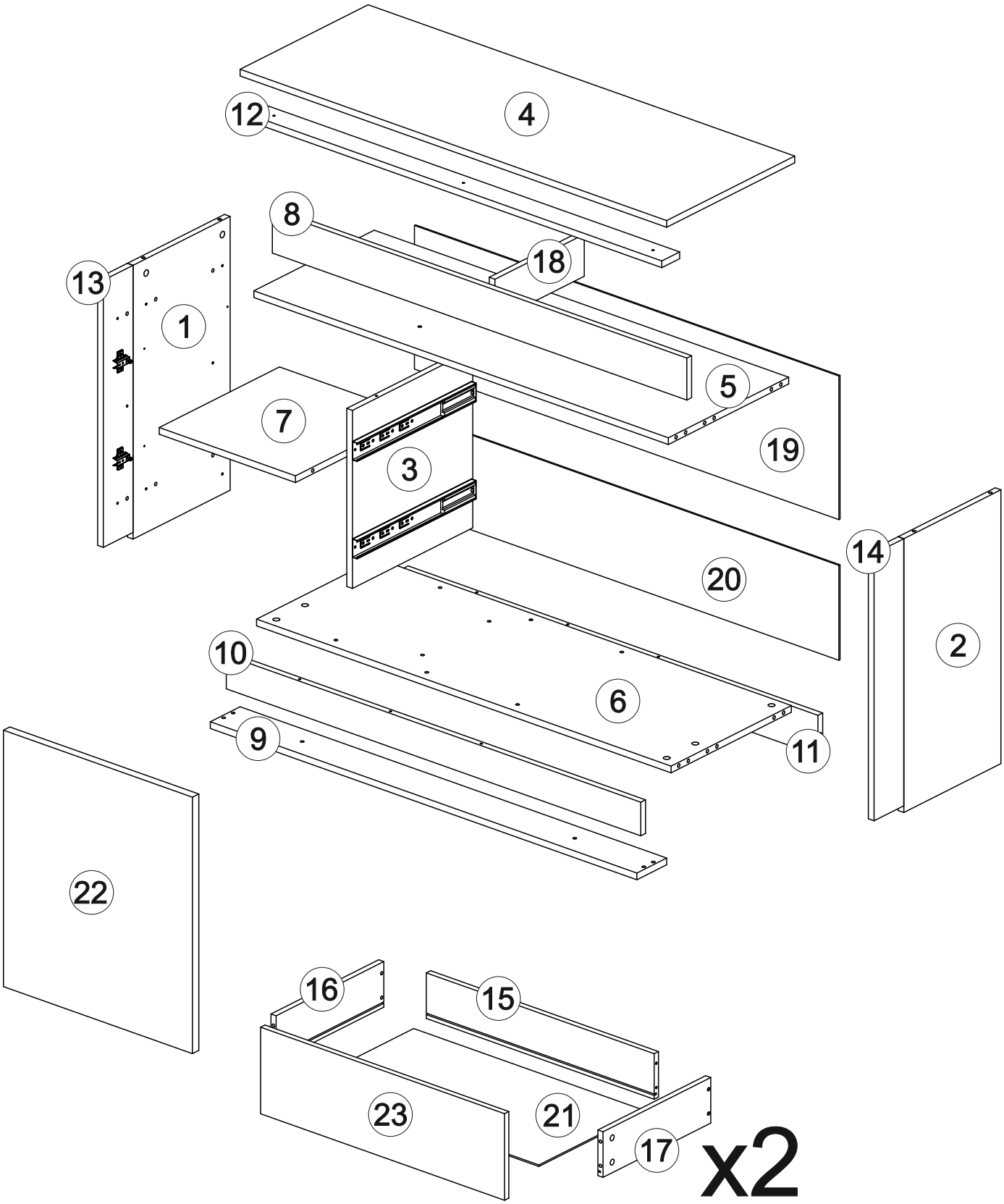
4
12
8
18
13
1
5
7
19
3
14
20
2
10
6
9
11
22
16
15
23
21
17
x2

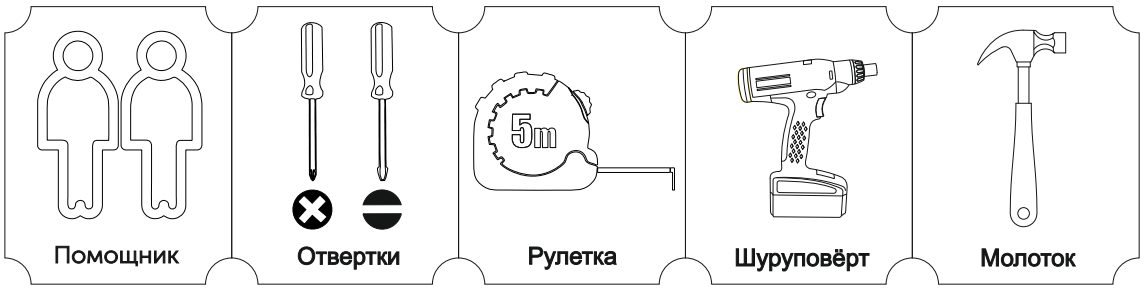
Помощник
Отвертки
5m
Рулетка
Шуруповёрт
Молоток

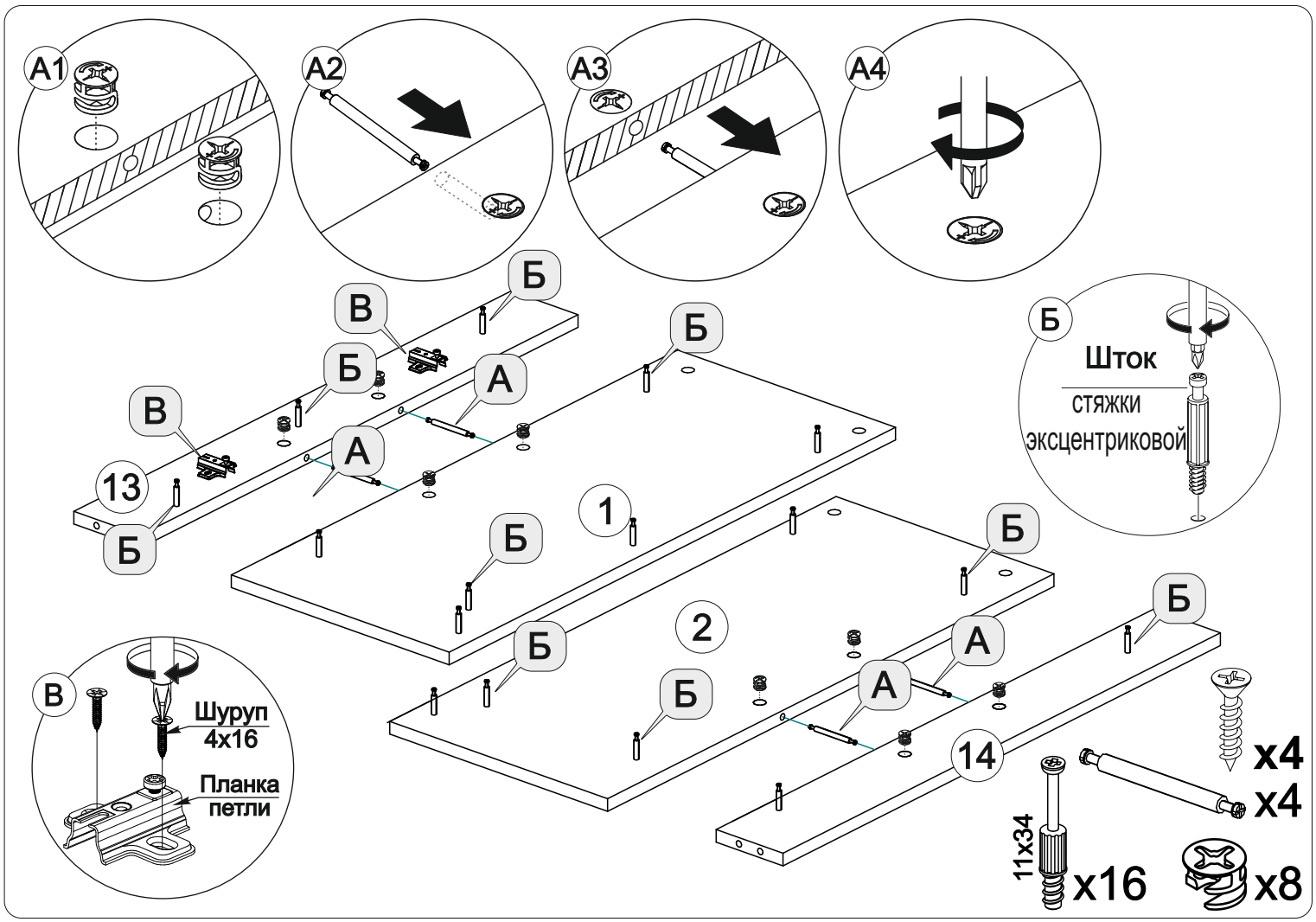
A1
A2
A3
A4
Б
В
Б
А
В
А
13
Б
1
Б
Б
Б
2
Б
А
Б
А
Б
14
Б
Шток
стяжки
эксцентриковой
В
Шуруп
4x16
Планка
петли
x4
x4
11x34
x16
x8

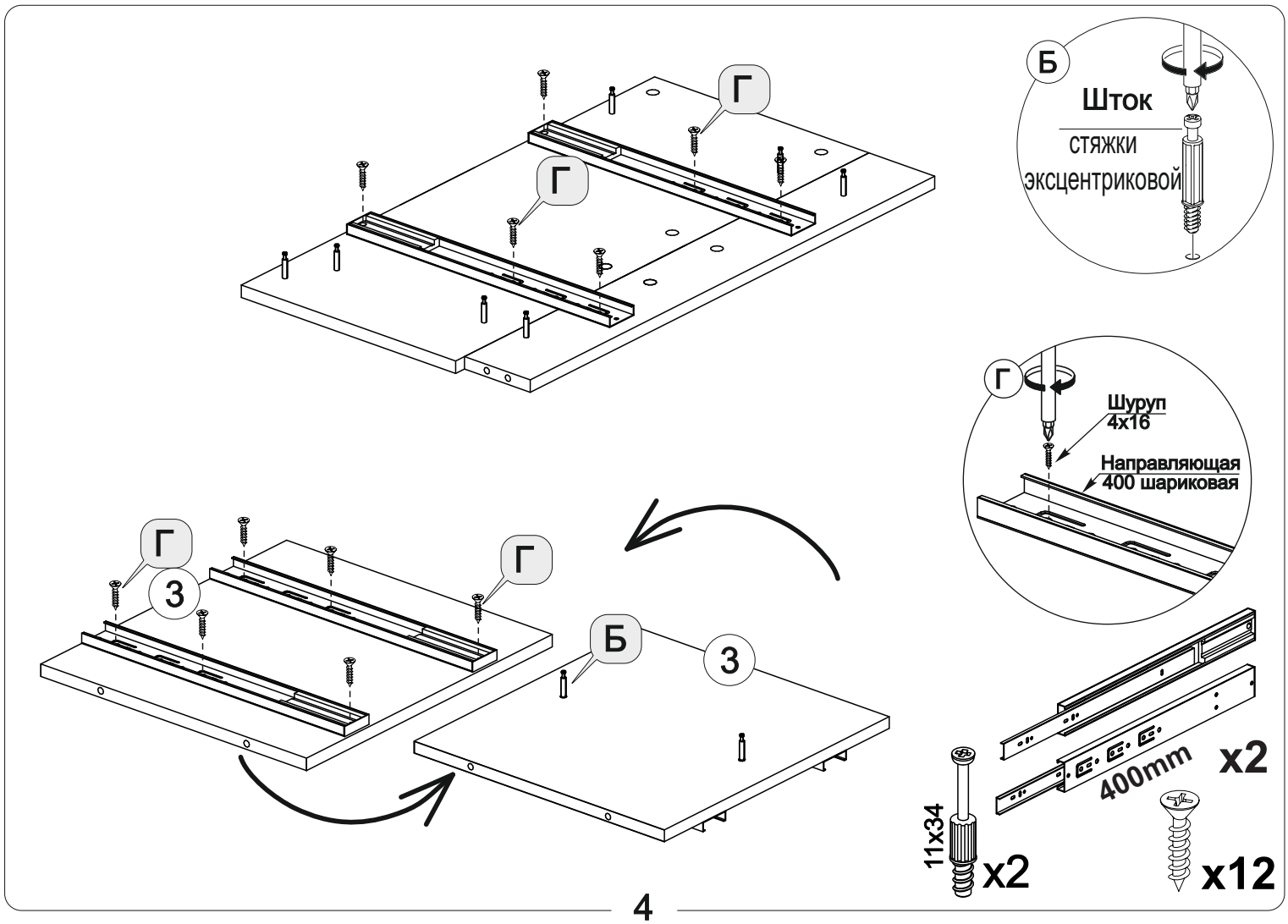
Г
Г
Б
Шток
стяжки
эксцентриковой
Г
Шуруп
4x16
Направляющая
400 шариковая
Г
3
Г
Б
3
x2
400mm
11x34
x2
x12

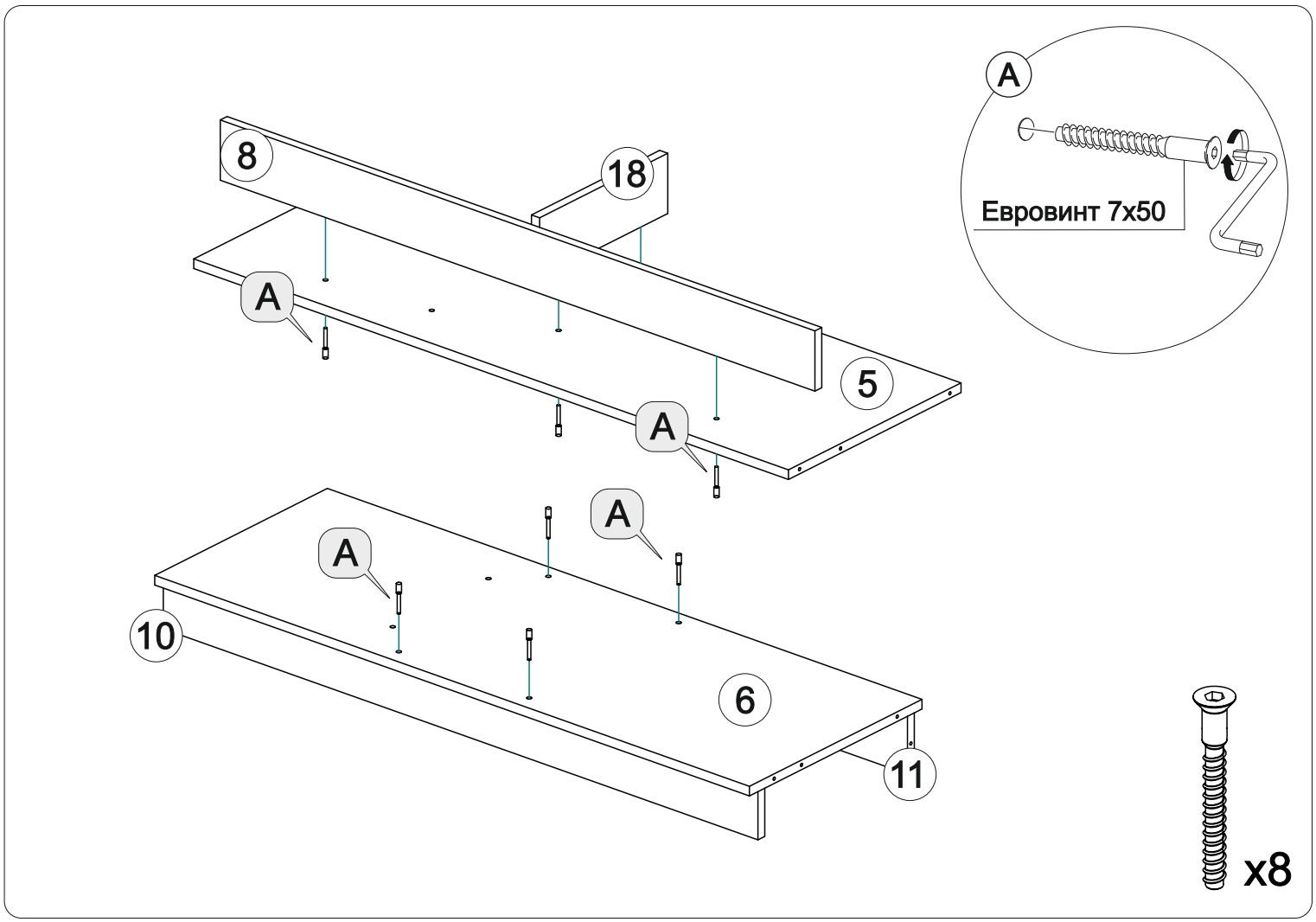
A
Евровинт 7x50
8
18
A
5
A
A
A
10
6
11
x8

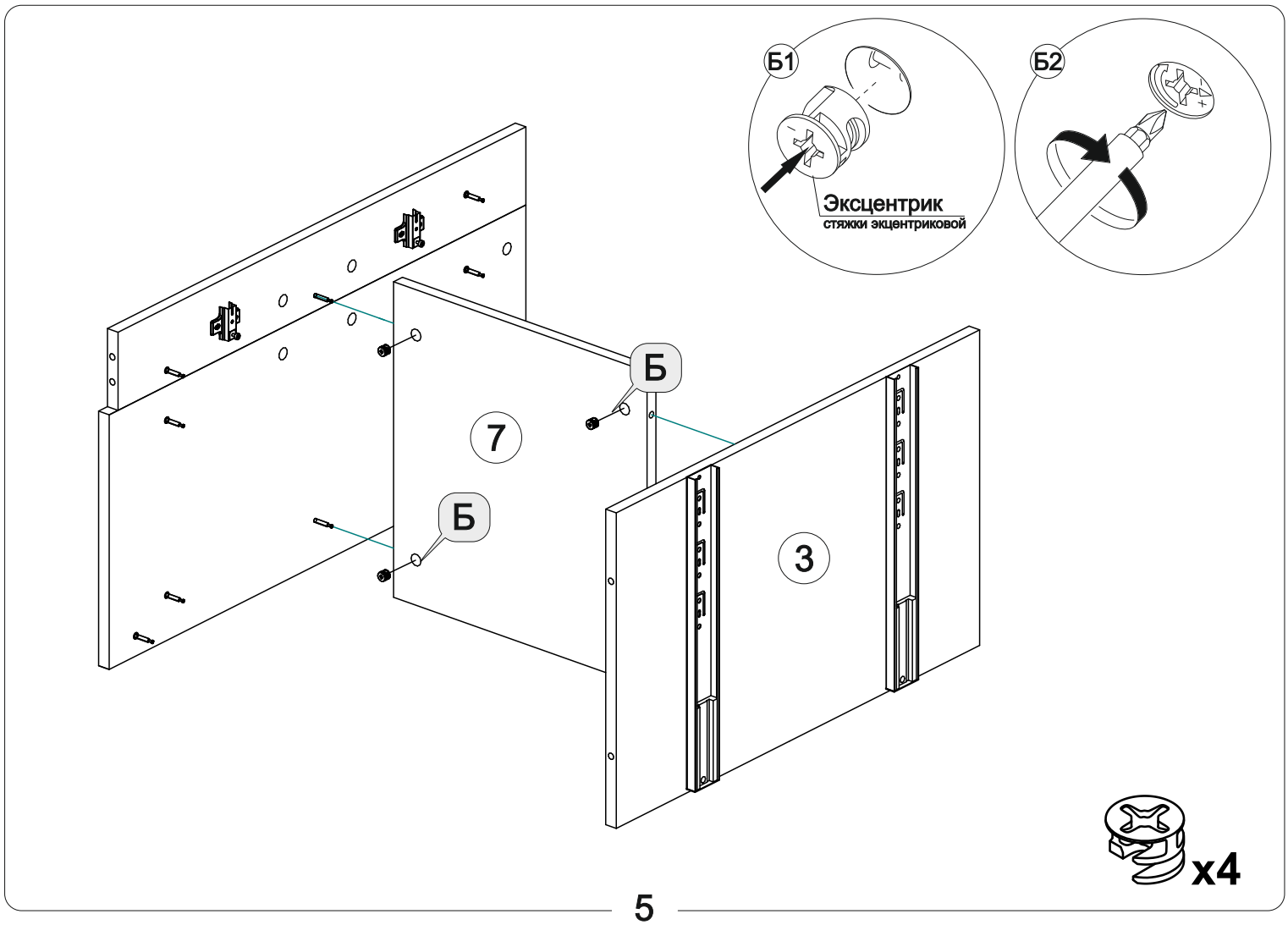
Б1
Эксцентрик
стяжки экцентриковой
Б2
Б
7
Б
3
x4

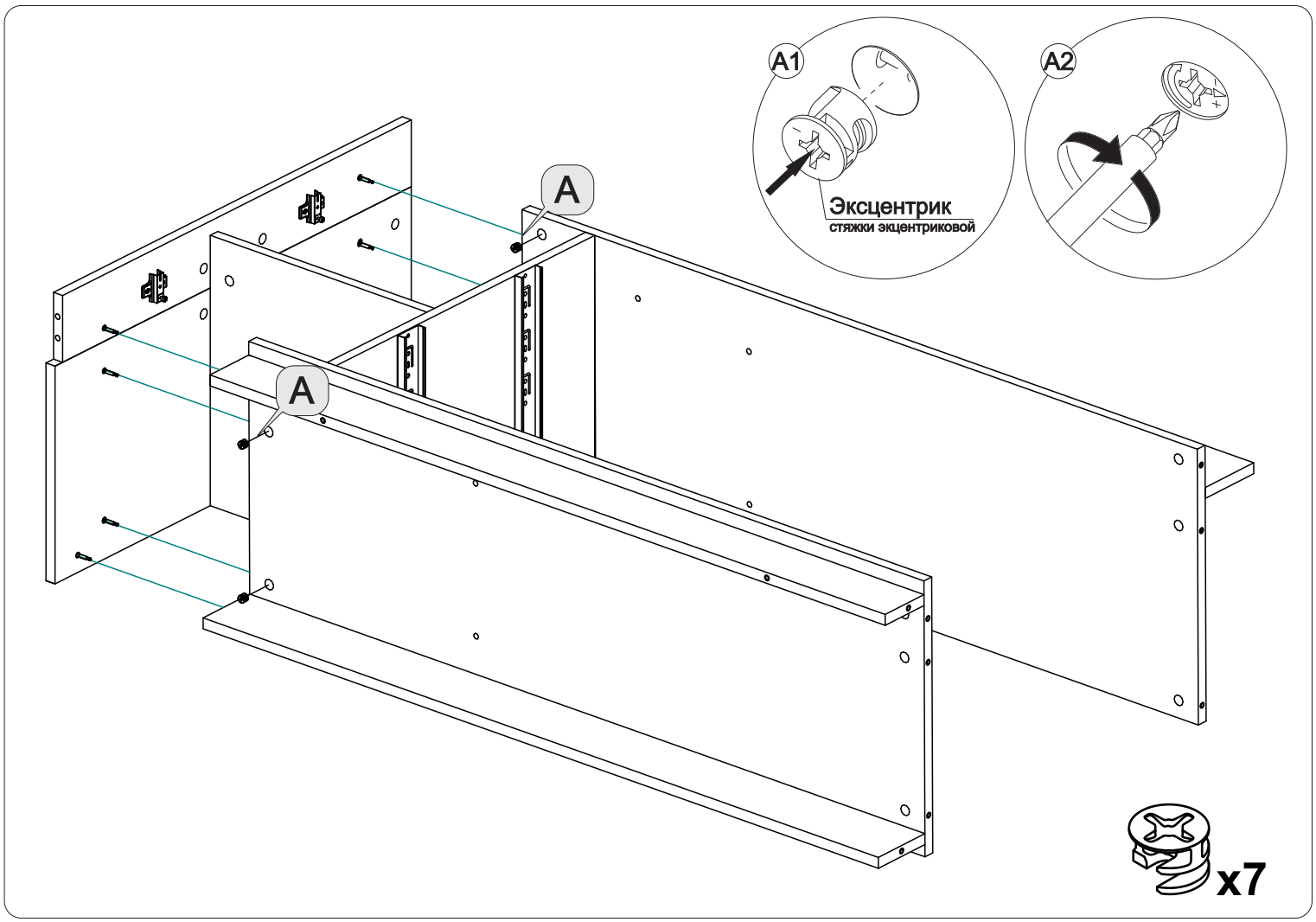
A1
A2
Эксцентрик
стяжки эксцентриковой
A
A
x7

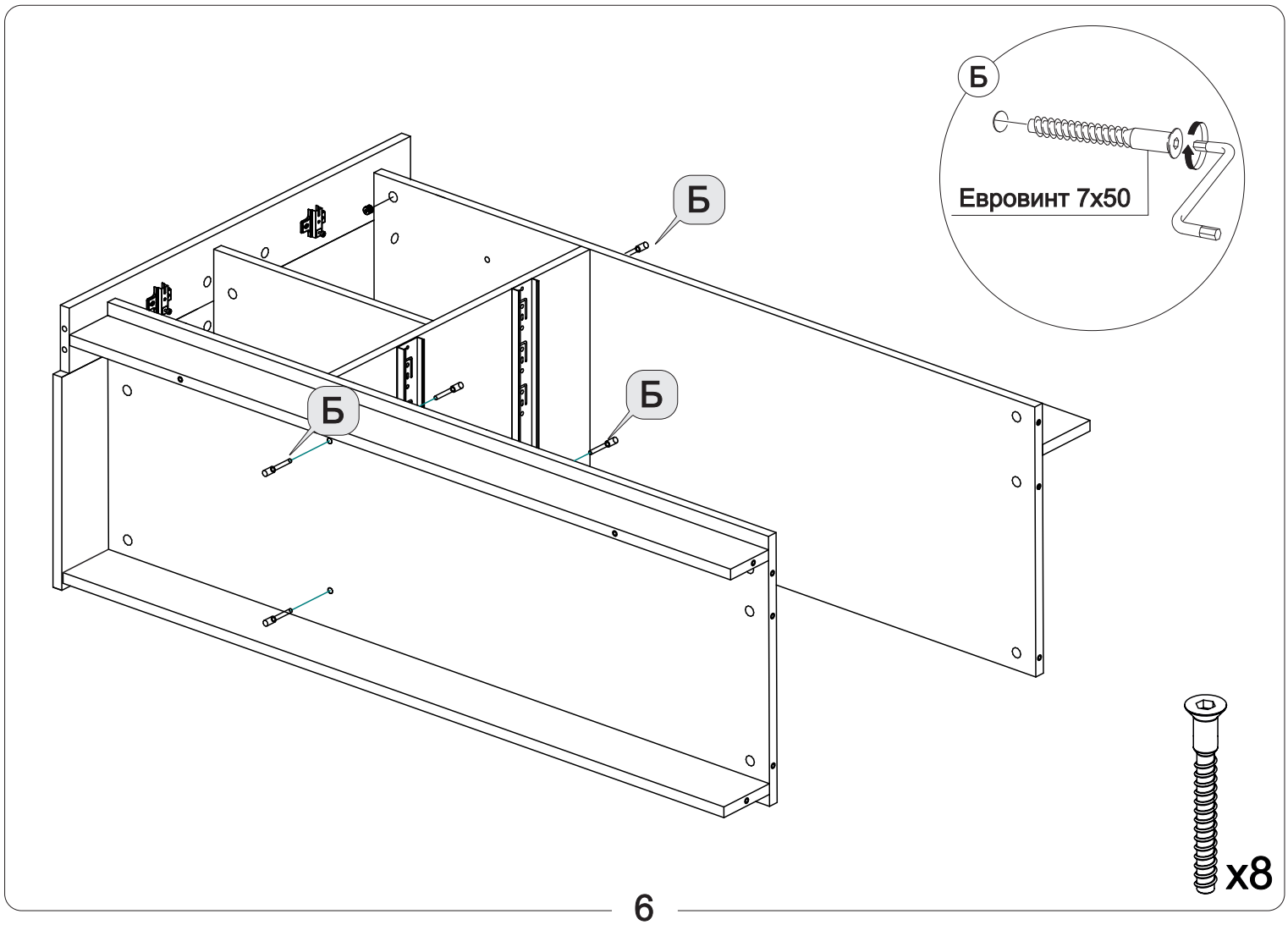
Б
Евровинт 7х50
Б
Б
Б
x8

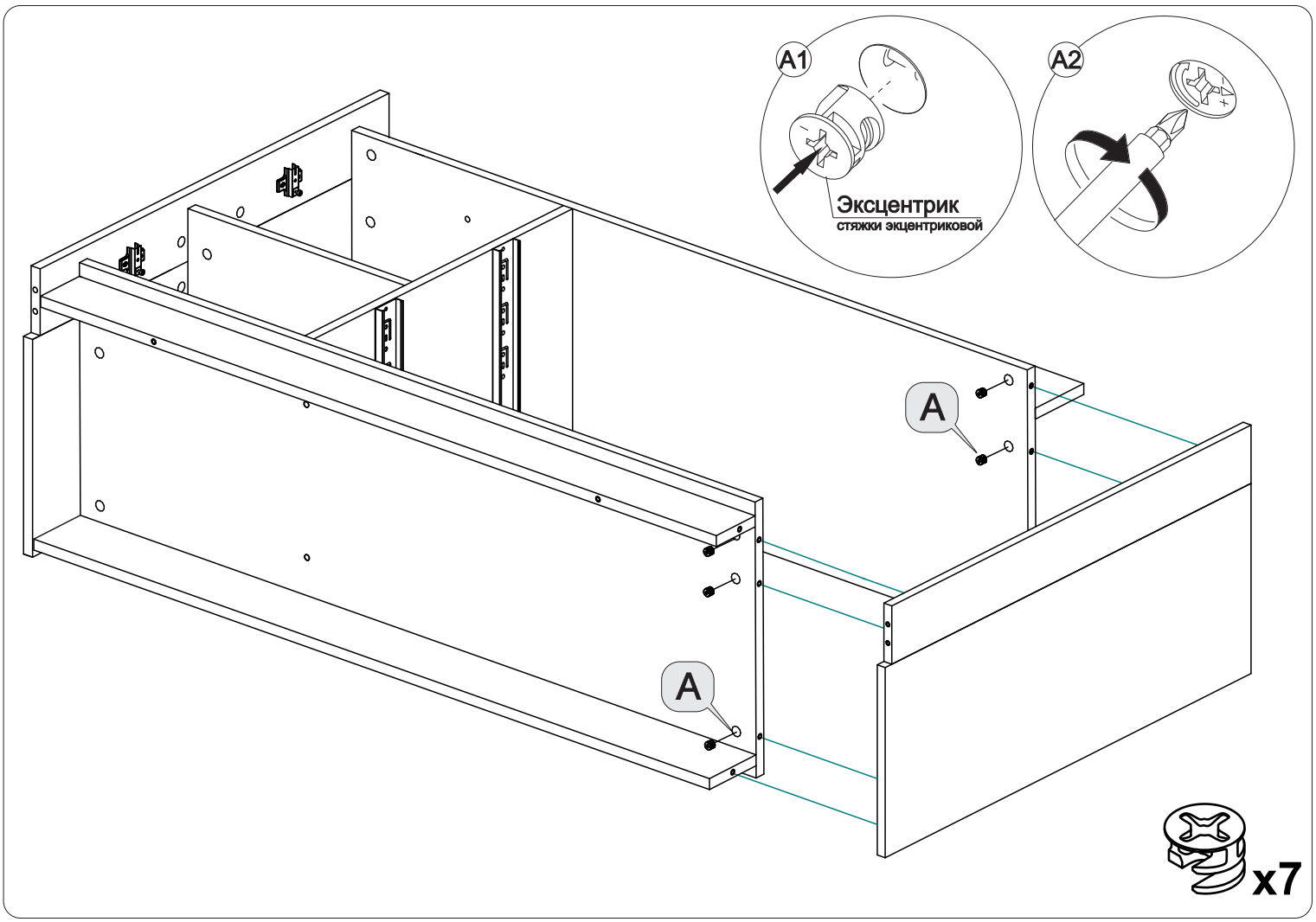
A1
Эксцентрик
стяжки эксцентриковой
A2
A
A
x7

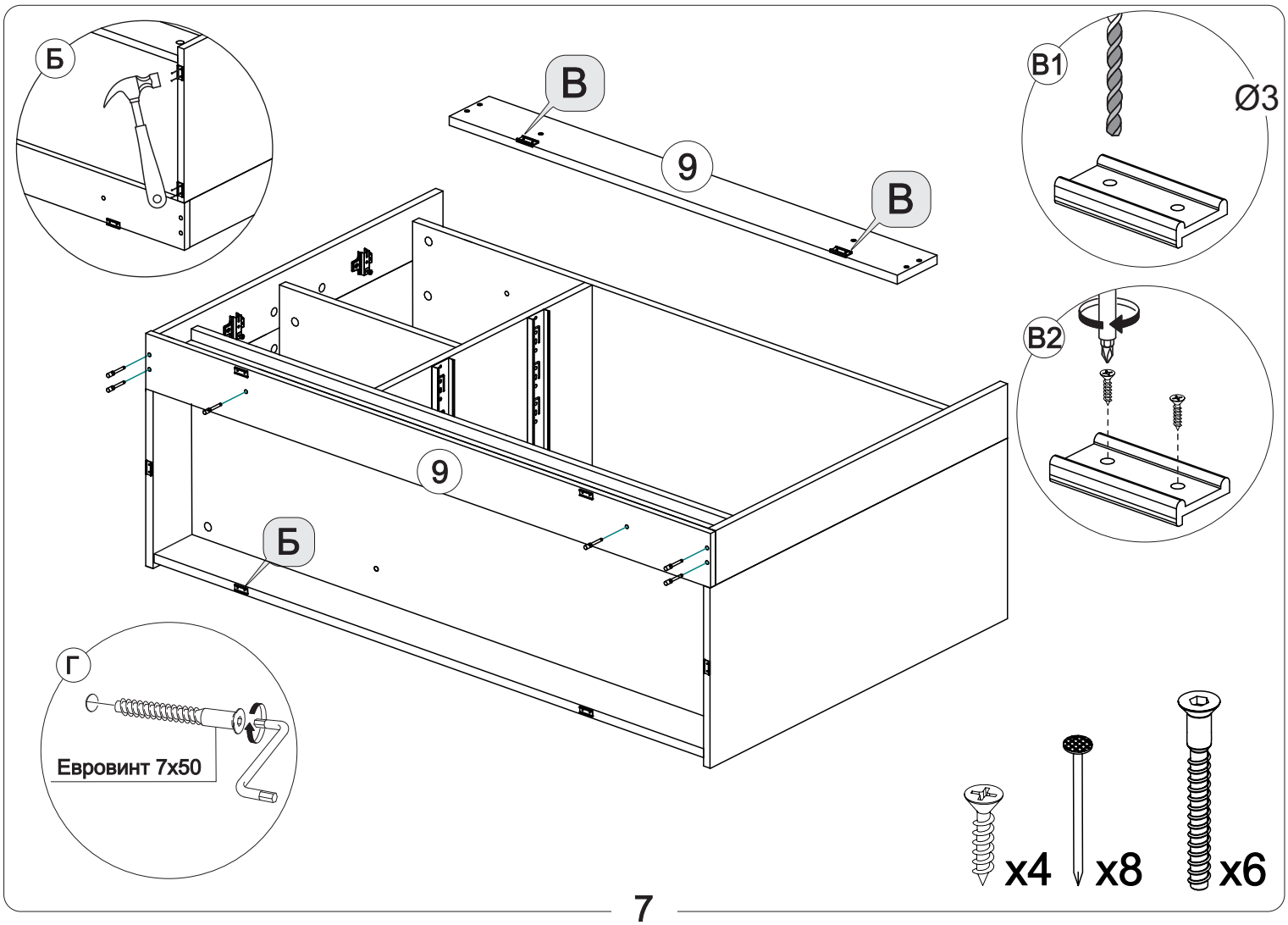
Б
В
9
В
В1
Ø3
В2
9
Б
Г
Евровинт 7х50
x4
x8
x6

Вариант 1

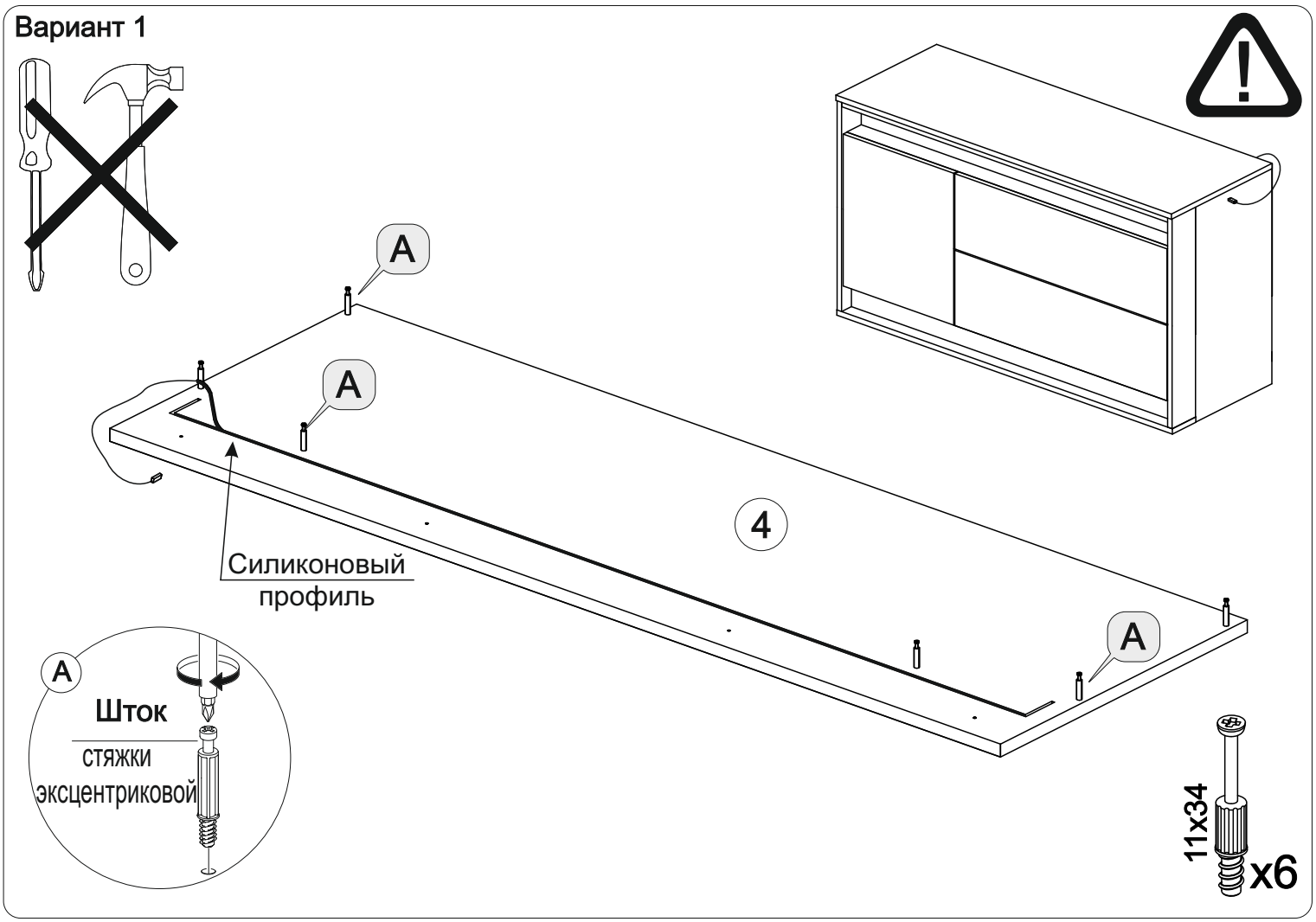

Вариант 2

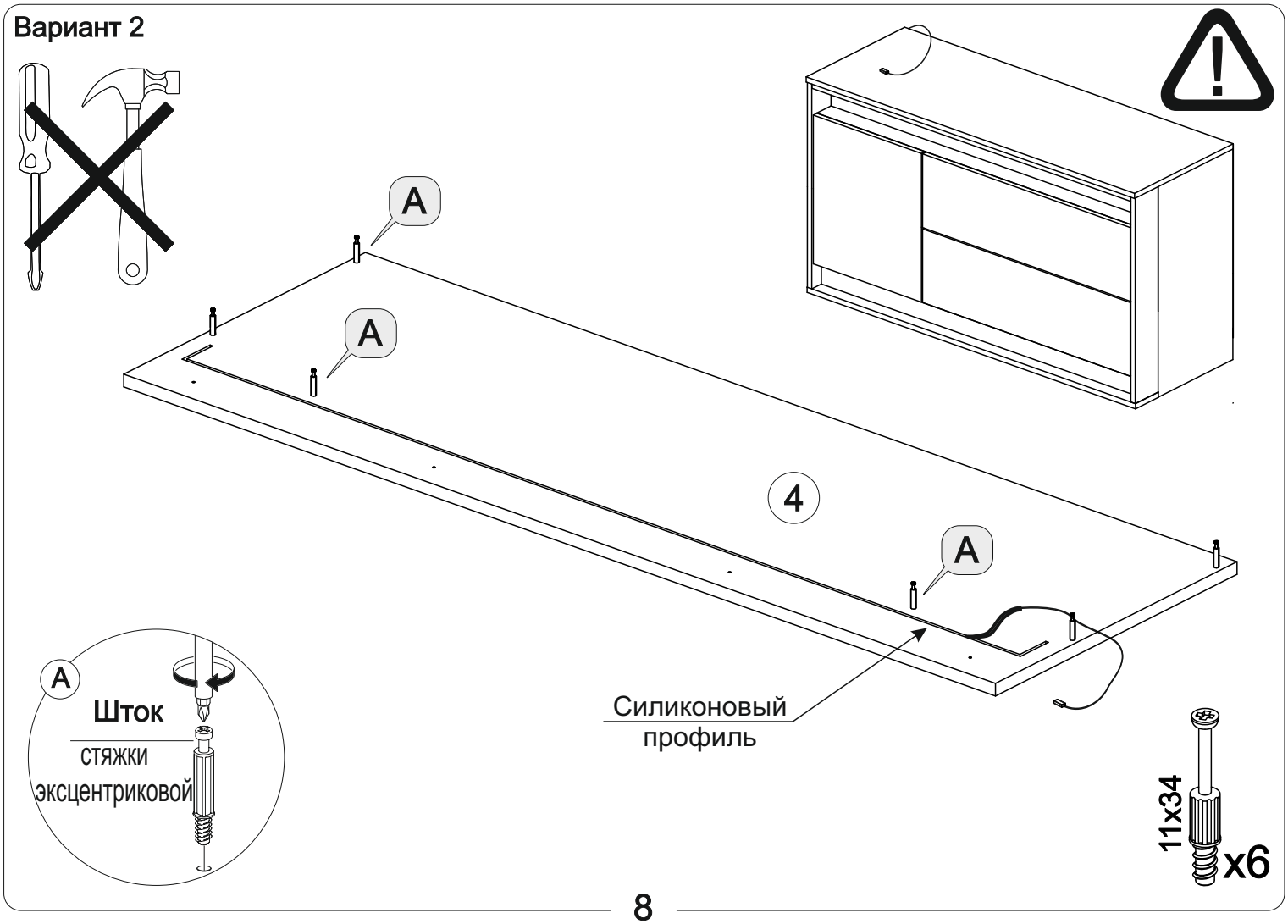

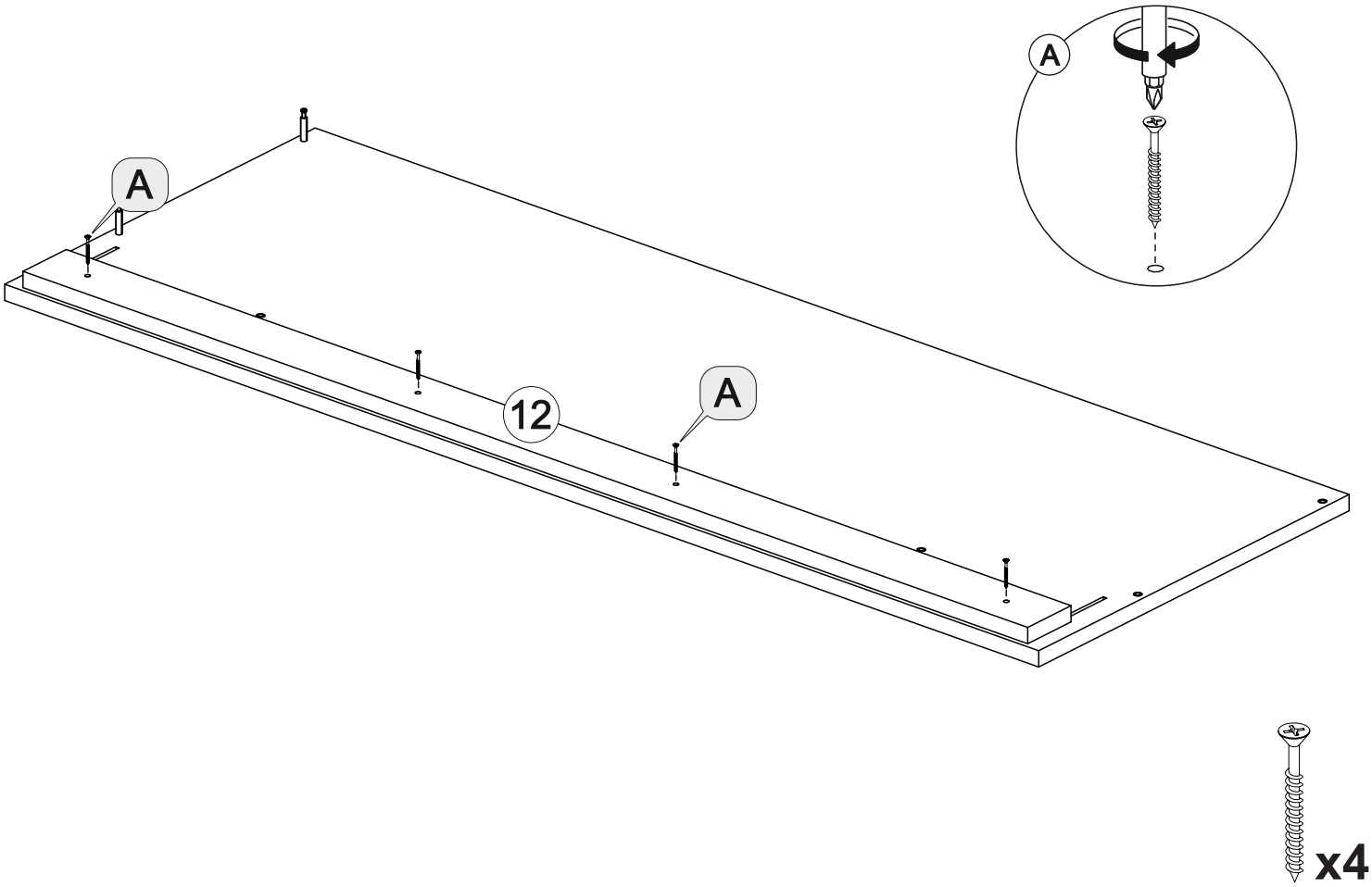
A
A
12
A
x4

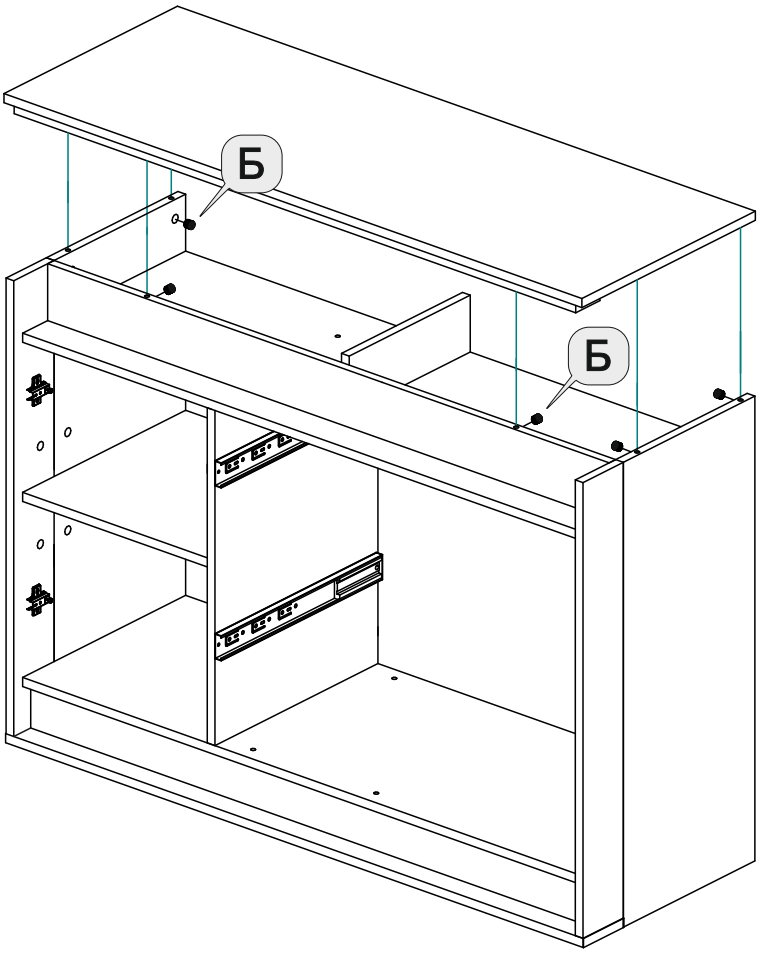
Б
Б

Б1
Эксцентрик
стяжки экцентриковой

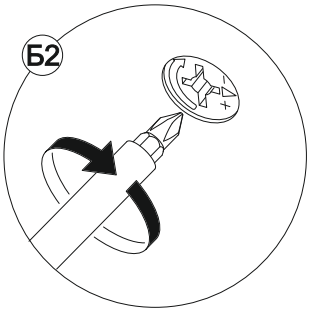
Б2

x6

Выровнять диагонали корпуса комода.

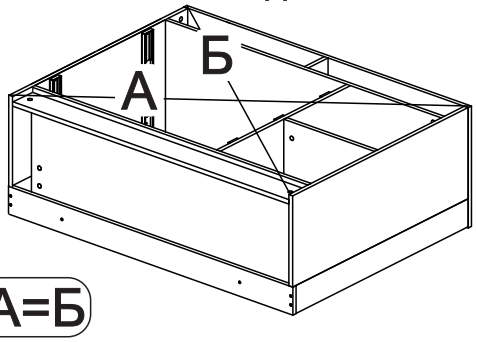

А=Б

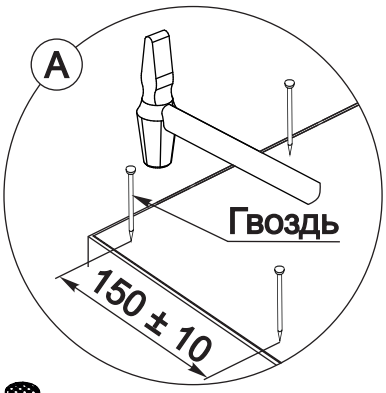

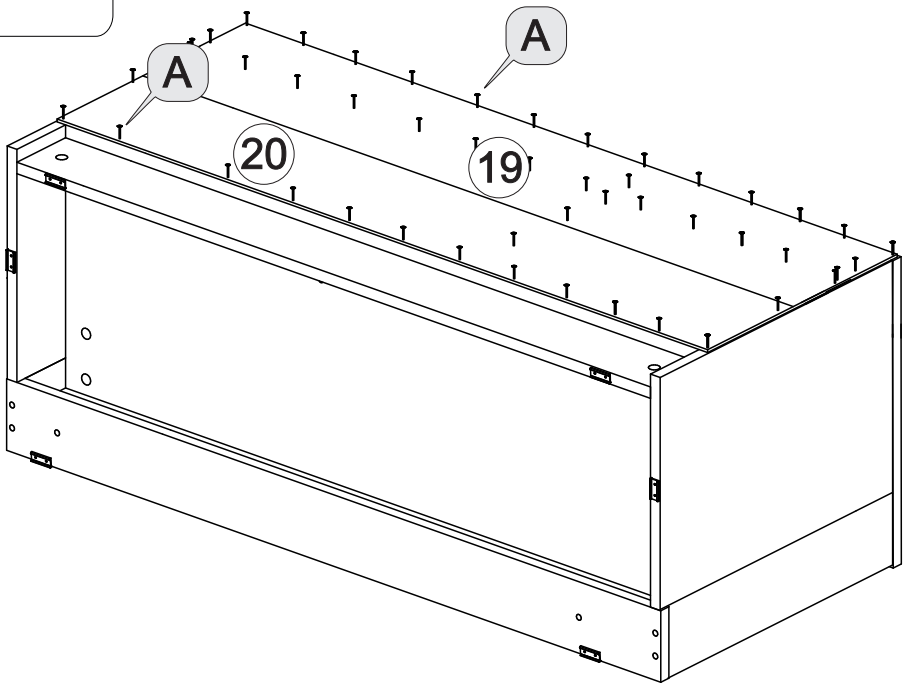

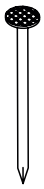

x42

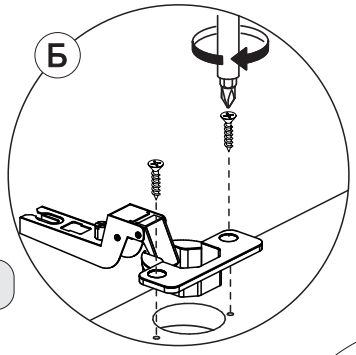

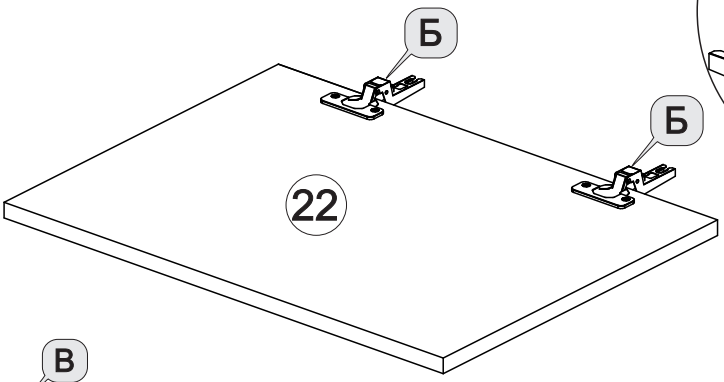

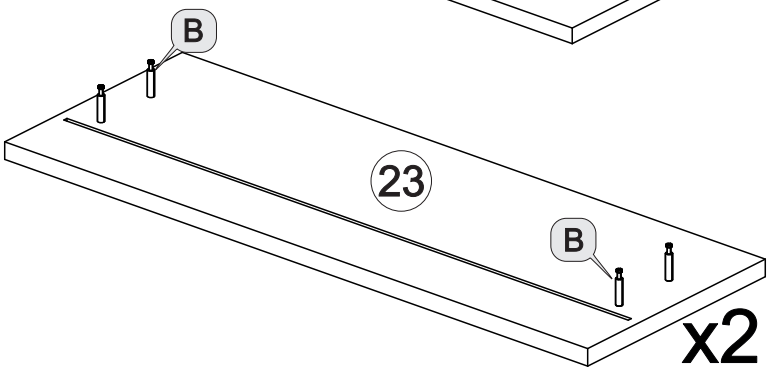

x2

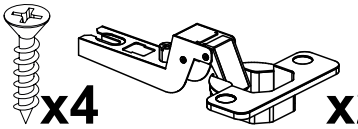

x4 x2

x8

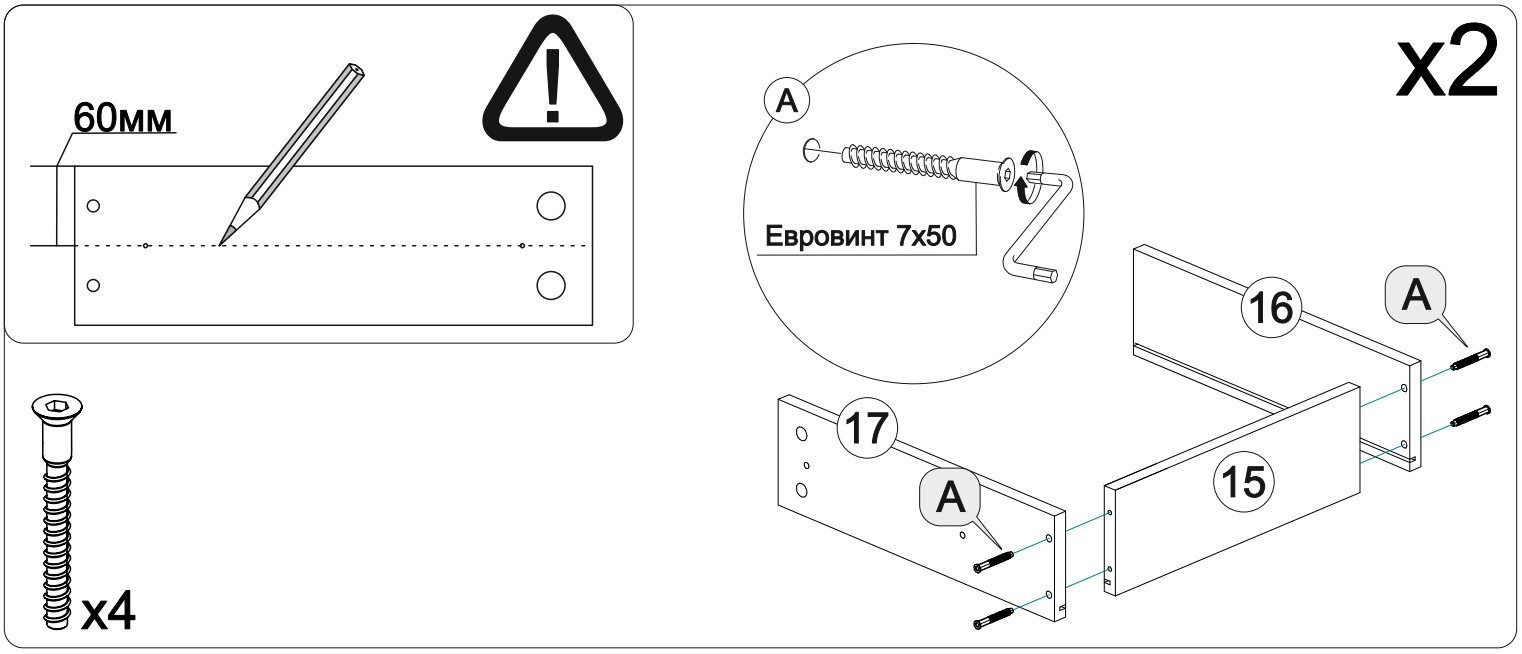
60мм
x2
A
Евровинт 7x50
16
A
17
A
15
x4

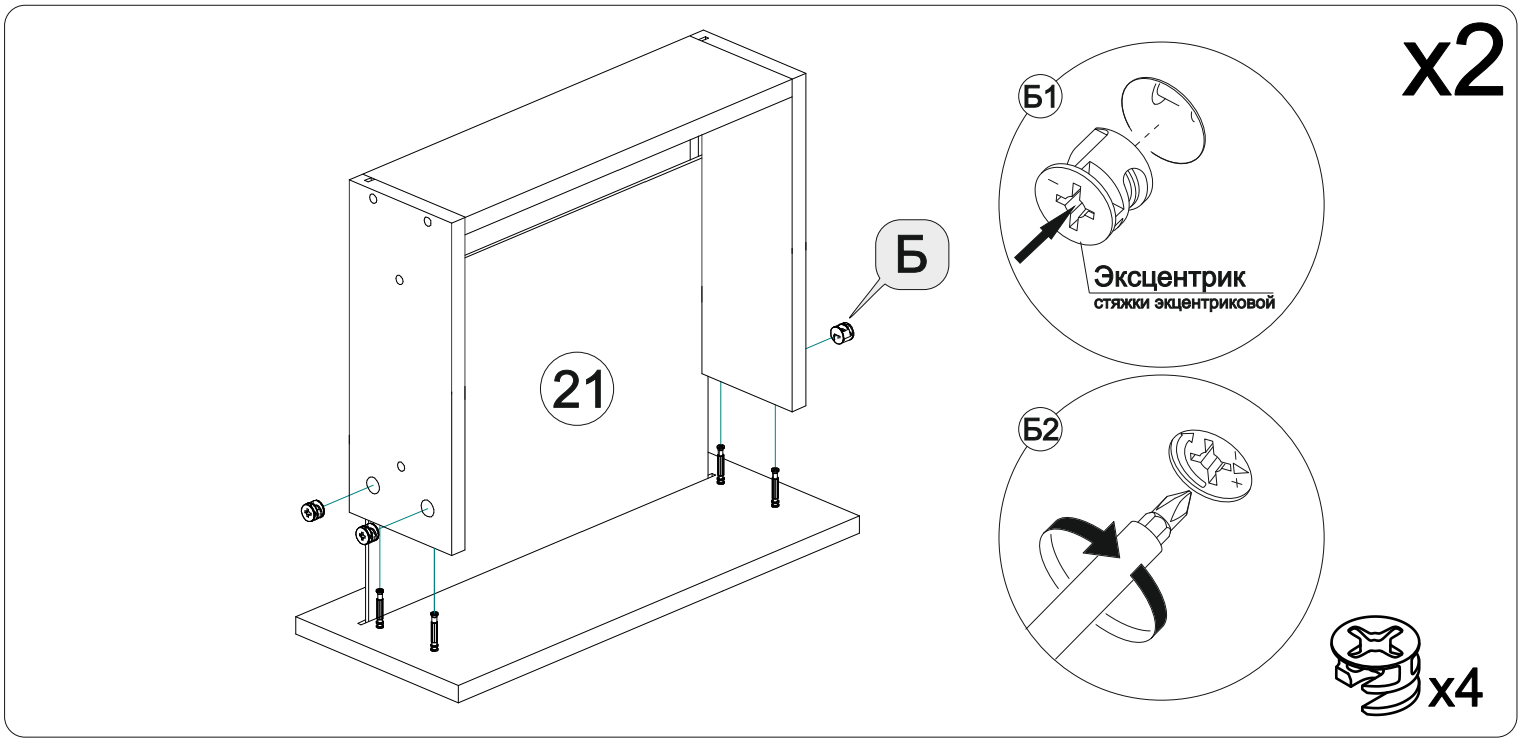
x2
Б
21
Б1
Эксцентрик
стяжки эксцентриковой
Б2
x4

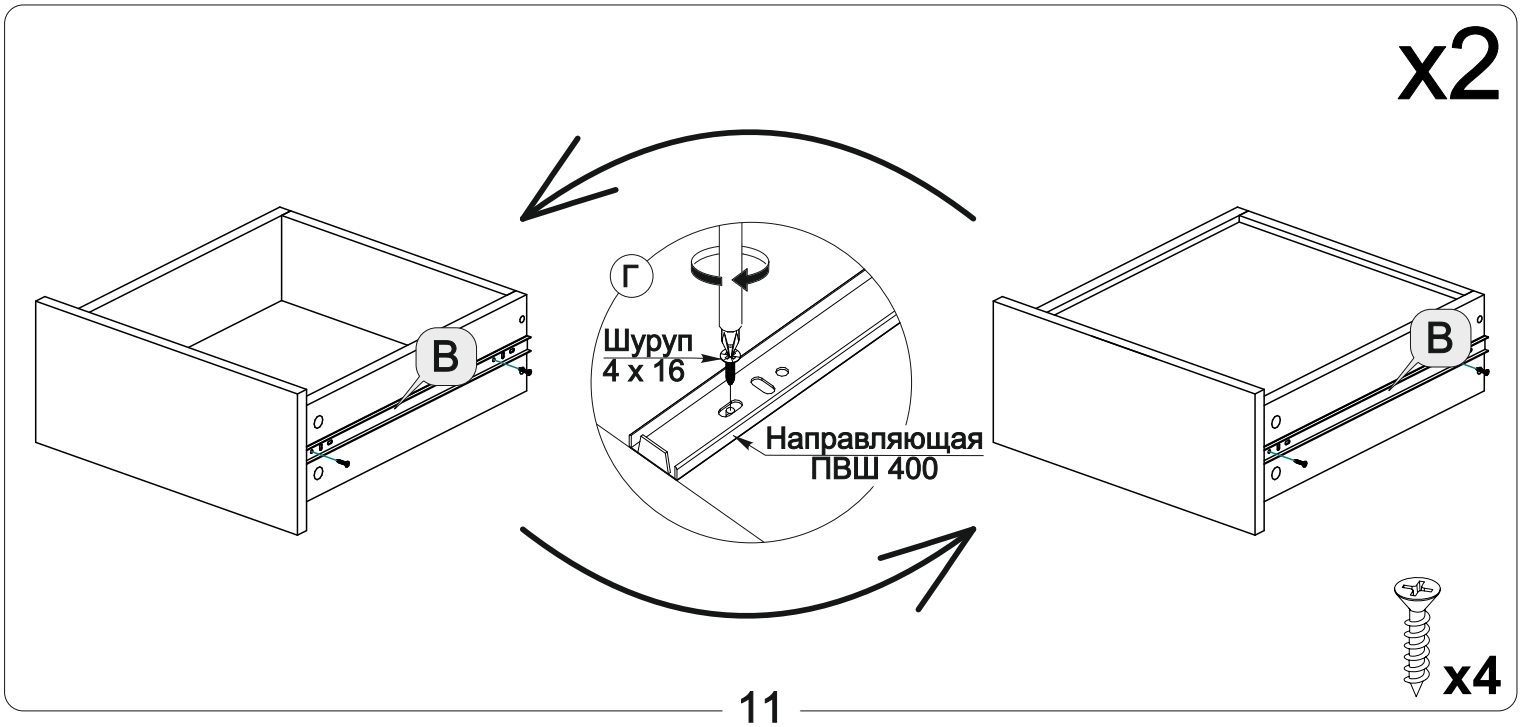
x2
В
Г
Шуруп
4 x 16
Направляющая
ПВШ 400
В
x4

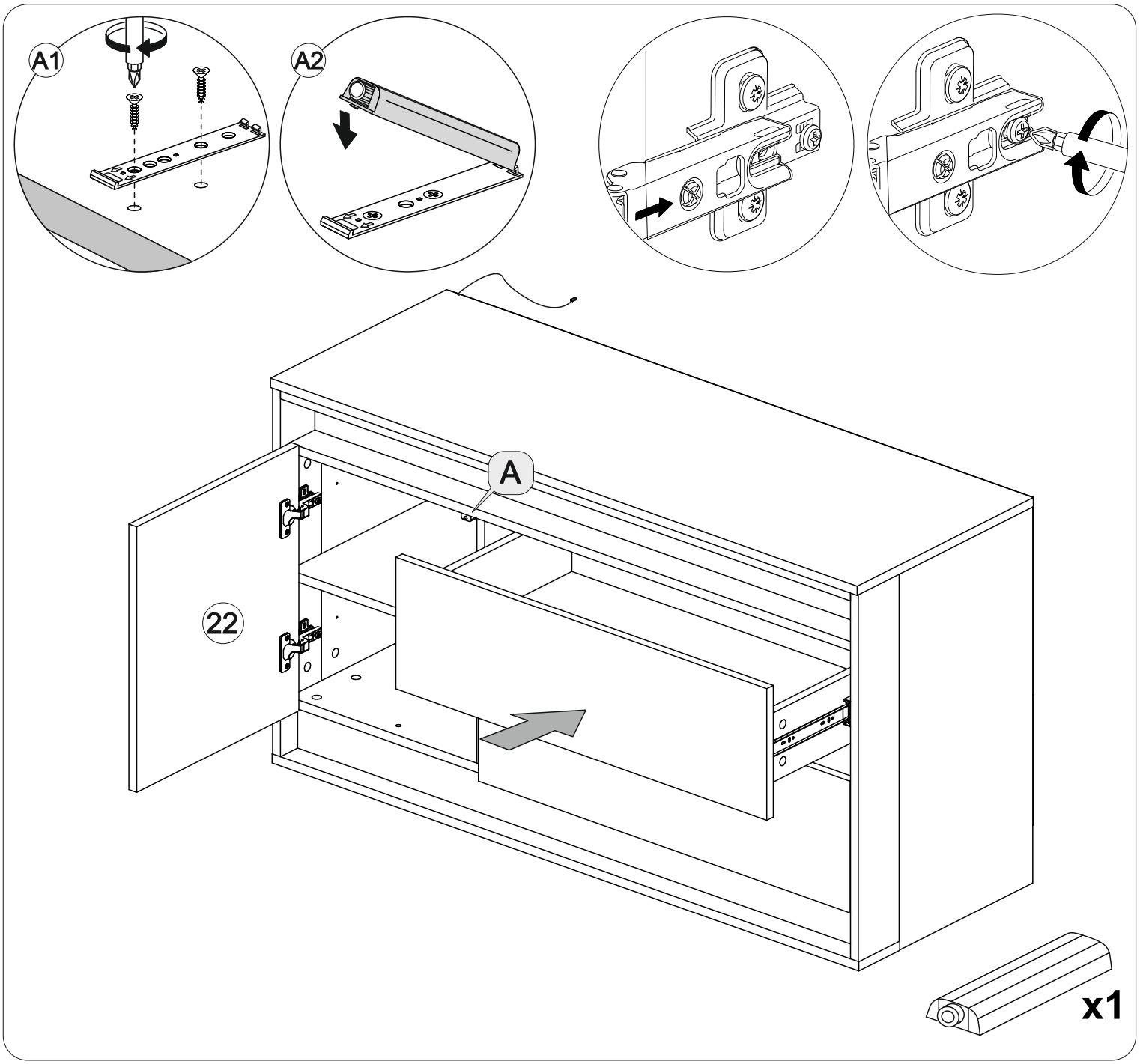

Схема регулировки петель

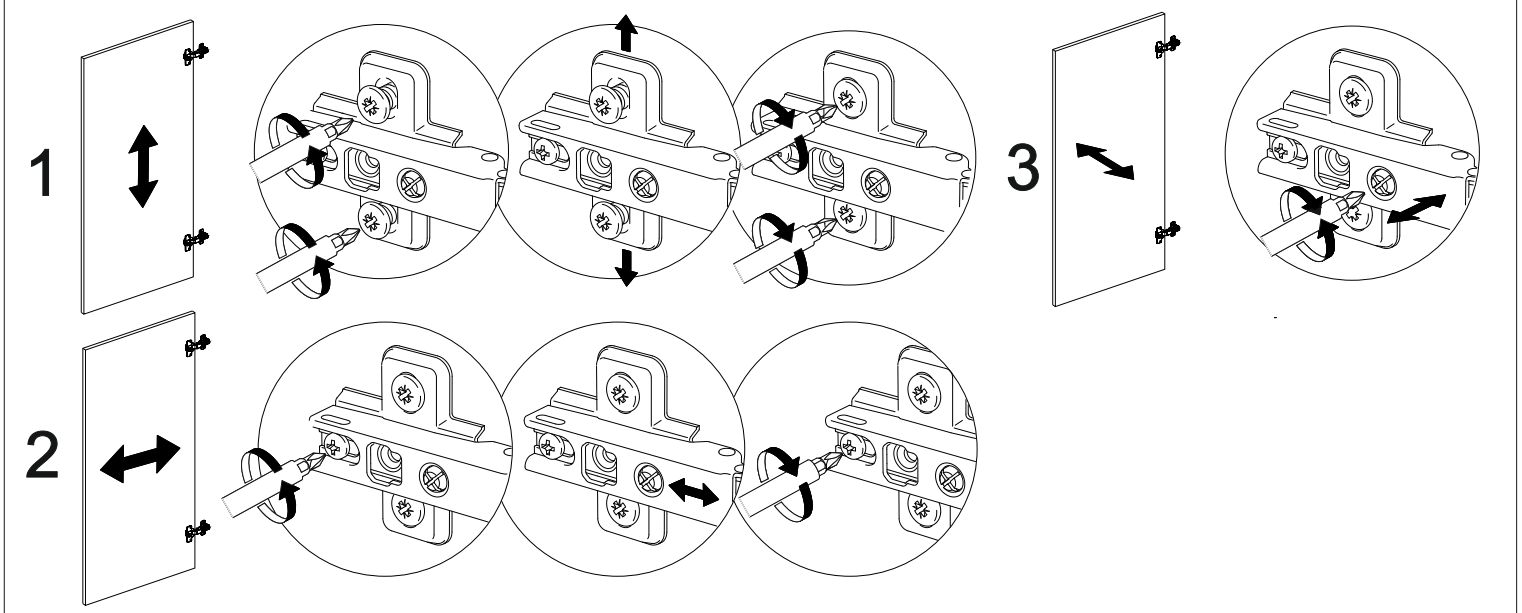

Инструкция по уходу за мебелью и правила эксплуатации

Для поддержания надлежащего внешнего вида и увеличение скора эксплуатации рекомендуется соблюдать следующие общие правила:

1. Мебель должна эксплуатироваться в сухих и теплых помещениях, имеющих отопление и вентиляцию при температуре воздуха не ниже +1° и не выше +40°, относительной влажности 65-85%.
2. Расположение мебели ближе одного метра от отопительных приборов и других источников тепла, а также под прямыми солнечными лучами, вызывает ускоренное старение покрытия и деформацию мебельных щитов.
3. Поверхность деталей мебели следует оберегать от попадания влаги во избежание разбухания каркасов, фасадов и столешницы, отклеивания кромок на боковых поверхностях.
4. Следует оберегать поверхность мебели и ее конструктивные элементы от механических повреждений, которые могут быть вызваны воздействием твердых предметов, абразивных порошков, а также чрезмерными физическими нагрузками.
5. Изделия мебели необходимо устанавливать на ровные поверхности.
6. Рекомендуется для чистки преимущественно пользоваться мягкой тканью или замшей, смоченной и хорошо отжатой перед использованием. Всегда тщательно высушивайте (протирайте сухой тканью) смоченные участки по окончании чистки. Не следует использовать средства, обладающие абразивными свойствами, а также губки с покрытием из металлического волокнообразного или стружечного материала при чистке.
7. В процессе эксплуатации мебели возможно ослабление крепежной фурнитуры, необходимо осуществлять «затяжку» всех изделий металлофурнитуры, осуществляющих крепеж и регулировку узлов, обеспечивающих открывание и трансформацию подвижных элементов.

Общие технические указания по сборке.

Для удобства транспортировки и предохранения от повреждений, мебель поставляется в разобранном виде в индивидуальной упаковке. Вы можете собрать ее самостоятельно, либо воспользоваться услугами квалифицированных сборщиков. Не приступайте к сборке, не ознакомившись с инструкцией!

Проверить комплектность каждой упаковки, согласно комплектовочной ведомости. **При обнаружении дефектов или не комплектности к сборке не приступать. Обратитесь к продавцу.** ВНИМАНИЕ! Не рекомендуется одновременно вынимать детали из всех упаковок во избежание их смешивания (можете перепутать детали). Проверить наличие фурнитуры.

Во избежание перекосов и повреждений, а также загрязнения мебели, сборку производить на ровном полу, покрытом тканью или бумагой. Необходимо соблюдать осторожность, чтобы не повредить поверхность деталей. В сборке сложных и больших изделий желательно участие двух человек. Перед началом сборки необходимо определить расположение деталей в изделии в соответствии со схемами сборки и инструкцией.

Производитель оставляет за собой право вносить незначительные изменения в конструкцию, не изменяющую внешний вид и дизайн изделия без предварительного уведомления.

Поставщик гарантирует соответствие товаров требованиям ГОСТа 16371-14 при соблюдении условий транспортировки, хранения, сборки (для мебели поставляемой в разобранном виде), эксплуатации.

Гарантийный срок эксплуатации мебели: детской и для общественных помещений - 18 месяцев, бытовой – 24 месяца. Гарантийный срок при розничной продаже через торговую сеть исчисляют со дня продажи мебели, но в пределах 30 месяцев со дня ее изготовления. Срок эксплуатации 10 лет.

отрезать и приклеить

МИФ
МЕБЕЛЬНАЯ КОМПАНИЯ

Россия, Пензенская область,
г. Пенза, ул. Аустрина, 139 а
Телефон: (8412) 20-20-37 (многоканальный)
(8412) 20-20-34, 20-20-35, 90-90-44
Электронная почта: mif-penza@mail.ru
Сайт: www.mebelmif.ru

МС«Наоми» Тумба ТВ1 дверь 2 ящика

Соответствует ГОСТ 16371-14	Дата изготовления: 20_____ год Гарантийный срок эксплуатации 24 мес. Срок службы изделия 10 лет. Материал: ЛДСП