Мебельная компания «МИФ»
Паспорт изделия
Инструкция по сборке и эксплуатации мебели
Буфет 1500

1500x1972x566 (ШхВхГ)

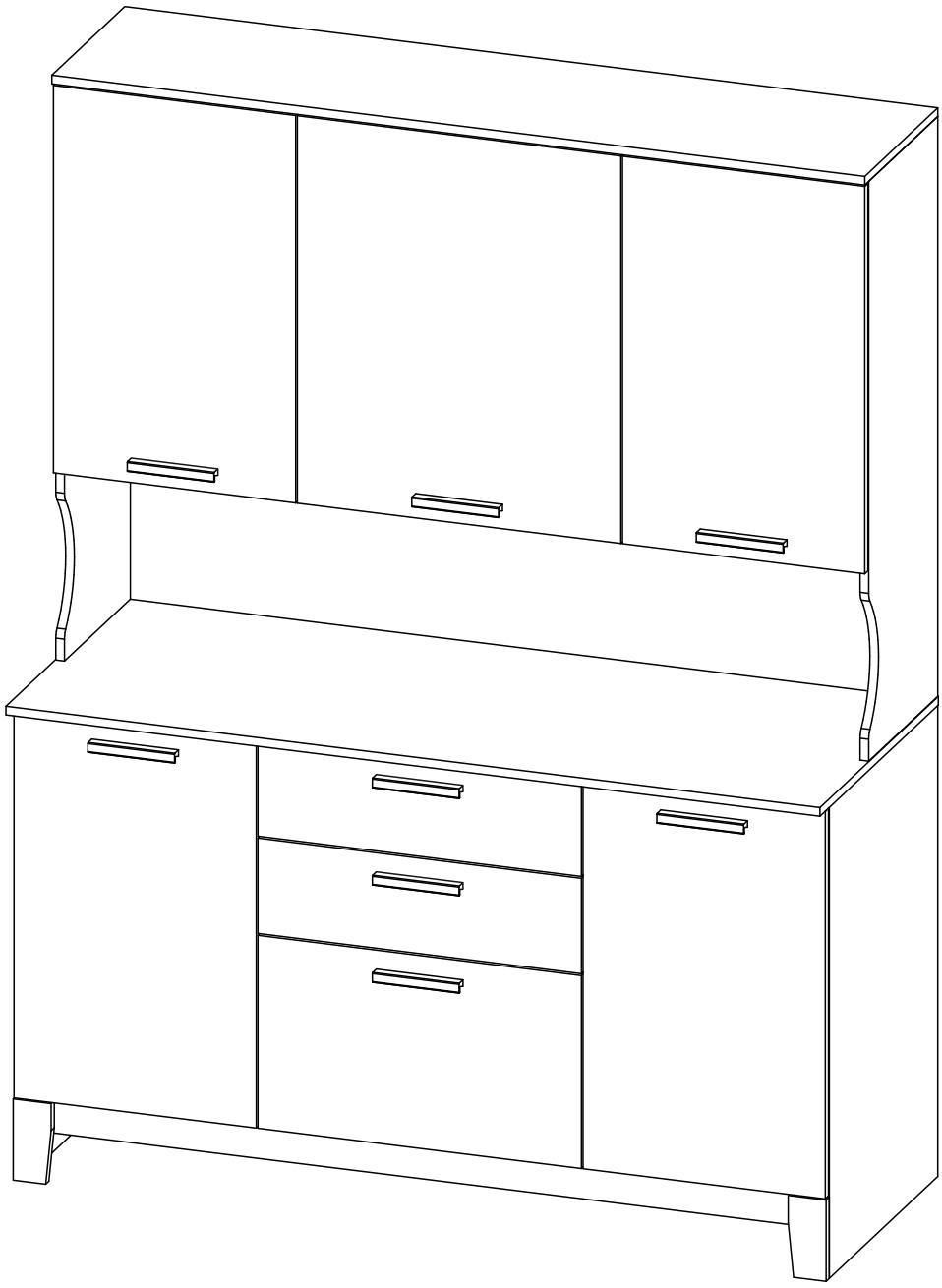

МИФ
МЕБЕЛЬНАЯ КОМПАНИЯ

Россия, Пензенская область,
г. Пенза, ул. Аустрина, 139 а
Телефон: (8412) 20-20-37 (многоканальный)
(8412) 20-20-34, 20-20-35, 90-90-44
Электронная почта: mif-penza@mail.ru
Сайт: www.mebelmif.ru

Комплектовочная ведомость на детали:

№ упаковки	Наименование	Размер (мм)		Кол-во (шт)	№ по схеме
		Длина	Ширина		
№1	Бок левый	870	550	1	1
	Бок правый	870	550	1	2
	Перегородка левая	688	550	1	3
	Перегородка правая	688	550	1	4
	Вязка	1468	550	1	5
	Цоколь	1468	150	1	6
	Планка	1468	102	2	7
	Планка	1468	60	1	8
	Полка	432	530	2	17
	Ящик(задняя стенка)	510	240	1	19
	Ящик(задняя стенка)	510	120	2	20
	Ящик(бок левый)	450	240	1	21
	Ящик(бок правый)	450	240	1	22
	Ящик(бок левый)	450	120	1	23
	Ящик(бок правый)	450	120	1	24
	Задняя стенка(ЛДВП)	732	456	2	25
	Задняя стенка(ЛДВП)	717	456	2	26
	Задняя стенка(ЛДВП)	717	291	2	27
	Задняя стенка(ЛДВП)	584	244	3	28
	Дно ящика(ЛДВП)	540	456	3	29
	Профиль соеденит.	688		1	40
№2	Крышка	1500	370	1	9
	Вязка	1468	350	1	10
	Задняя стенка	1468	350	1	11
	Бок левый	1070	350	1	12
	Бок правый	1070	350	1	13
	Перегородка левая	704	350	1	14
	Перегородка правая	704	350	1	15
	Вязка	568	350	2	16
	Полка	433	350	2	18
№3	Фасад левый	715	447	2	31
	Фасад правый	715	447	2	32
	Фасад	715	597	1	33
	Фасад ящика большой	597	356	1	34
	Фасад ящика малый	597	176	2	35
	Фасад нога левая	150	70	1	36
	Фасад нога правая	150	70	1	37

Евровинт 6х50	Заглушка евровинта	Стяжка эксцентриковая (7х34mm)	Стяжка эксцентриковая (11х34mm)	Заглушка эксцентрика	Полкодержатель	Петля накладная 90°	Направляющие ПВШ 450
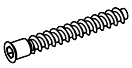						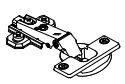	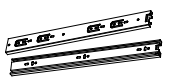
47 шт	14 шт	8 к-кт	25 к-кт	12 шт	16 шт	12 шт	3 к-кт

Ключ для евровинта	Гвоздь	Шуруп 4х16	Шуруп 4х30	Винт для ручки **М4х25 (потай)**	Кляймер шайба	Подпятник
	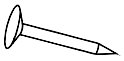					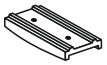
1 шт	150 шт	72 шт	40 шт	20 шт	40 шт	6 шт

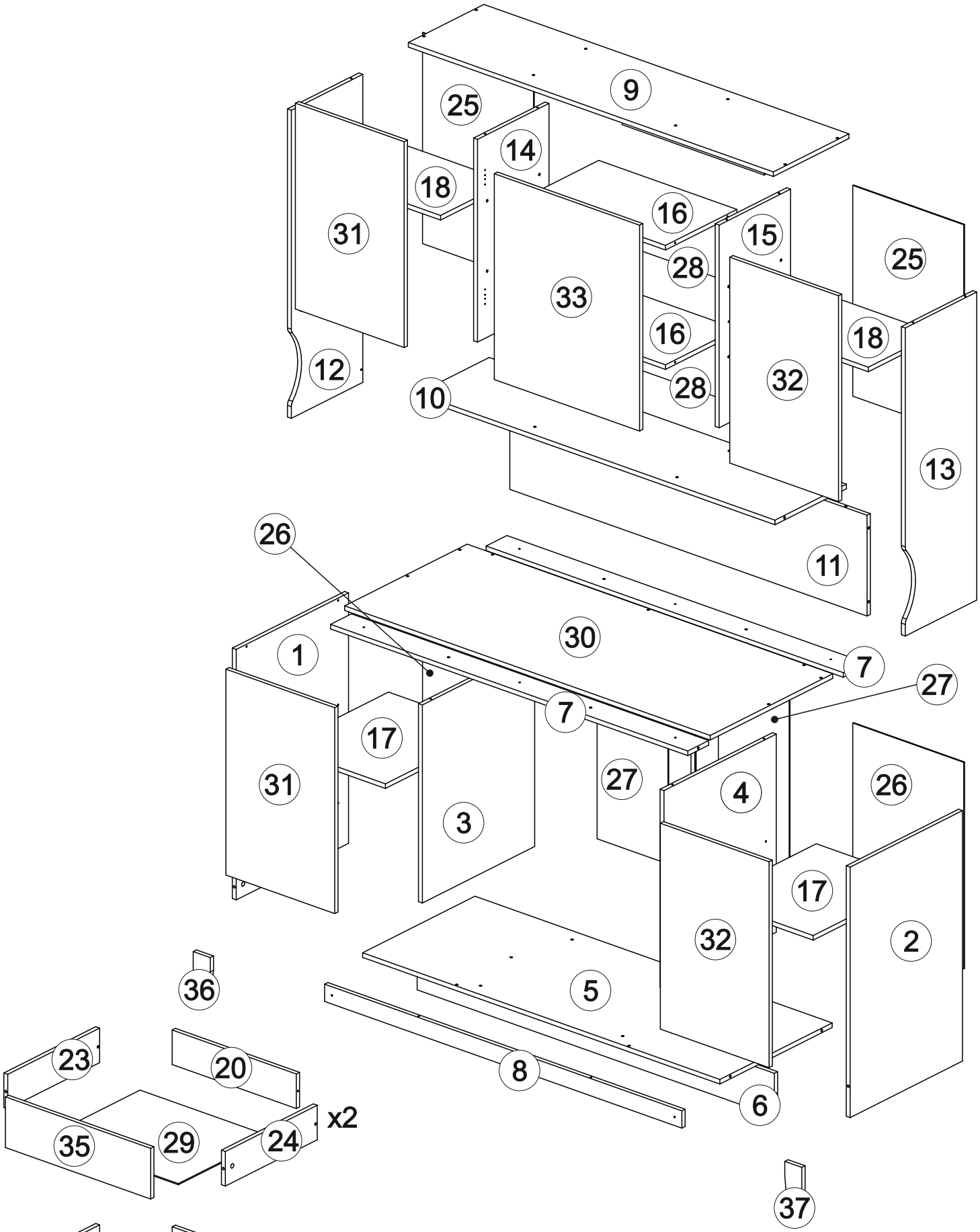
9
25
14
18
31
16
15
25
28
33
16
18
12
28
32
10
13
11
26
30
1
7
27
7
17
31
27
4
26
3
17
32
2
5
36
8
6
23
20
x2
35
29
24
37
21
19
34
22
29

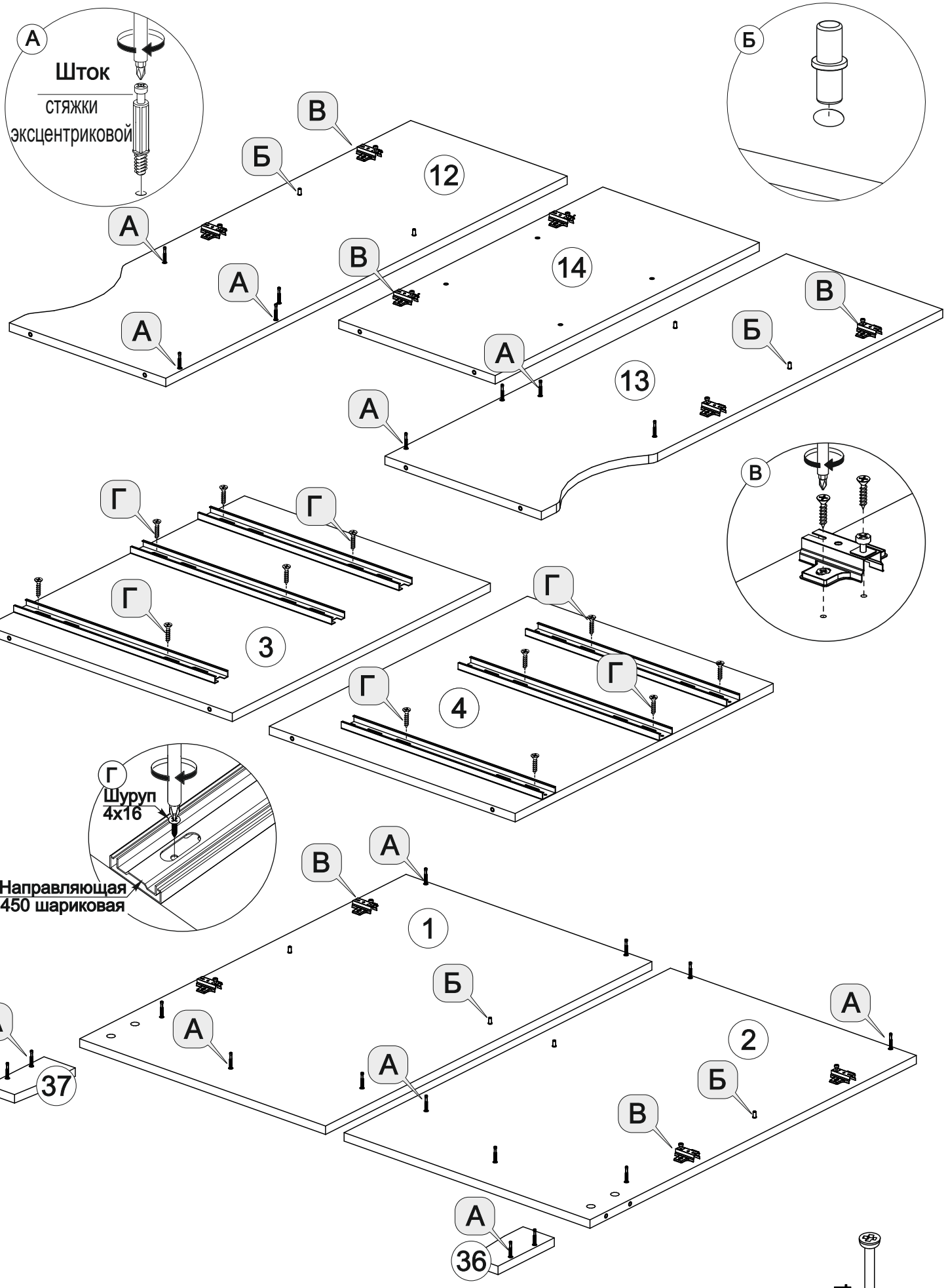
А
Шток
стяжки
эксцентриковой
Б
В
Б
12
А
А
А
В
14
В
Б
А
13
А
В
Г
Г
Г
3
Г
Г
Г
Г
4
Г
Шуруп
4х16
Направляющая
450 шариковая
А
В
1
Б
А
А
А
2
Б
В
А
37
А
36
x32
x10
x16
11х34
x22

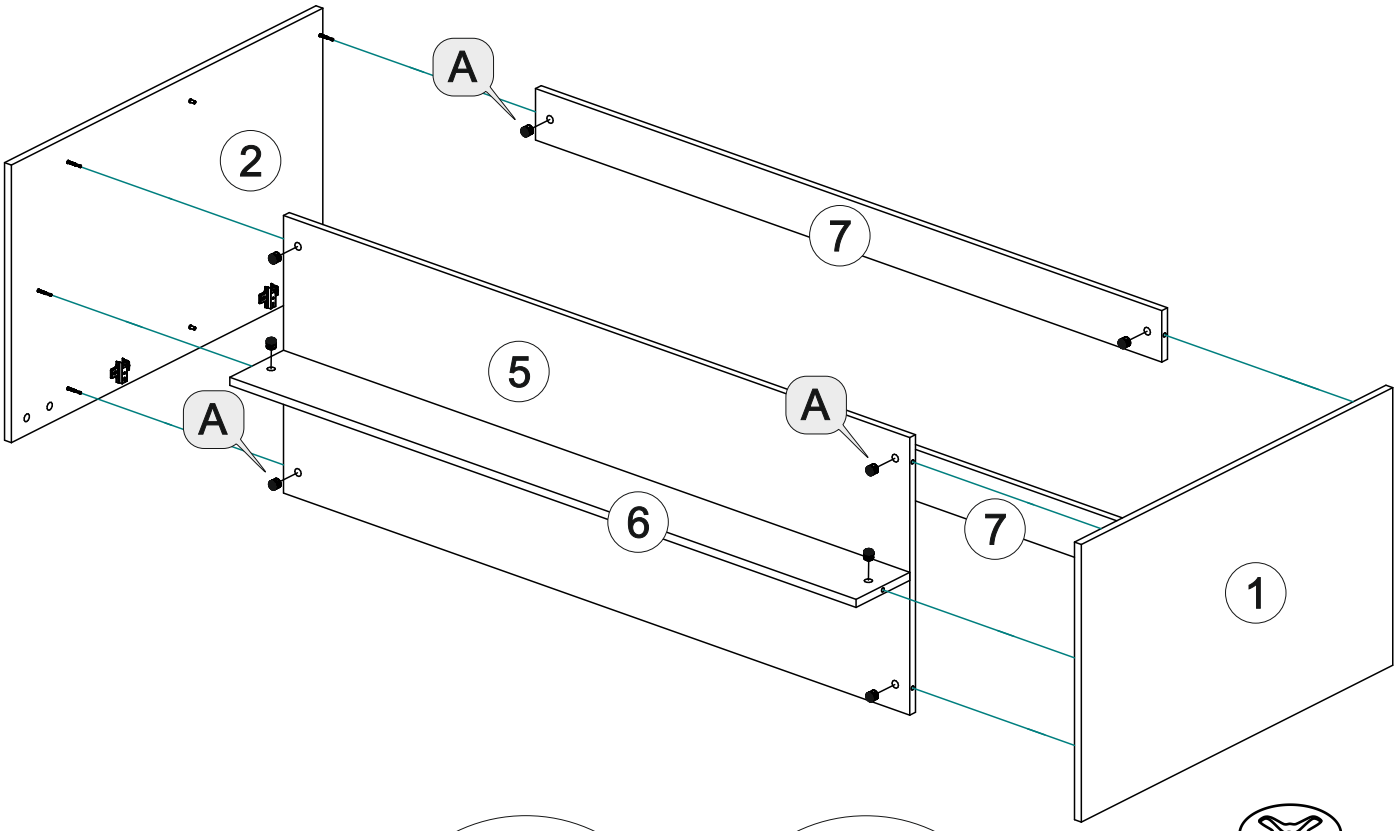



x10

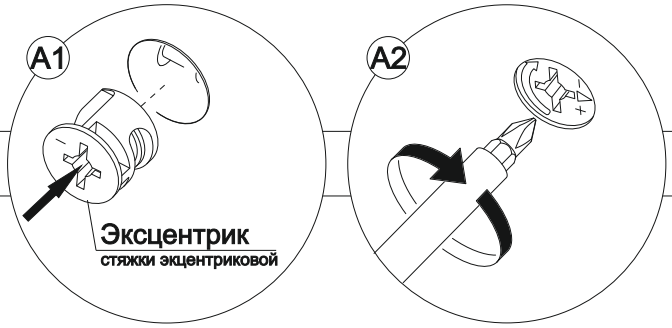

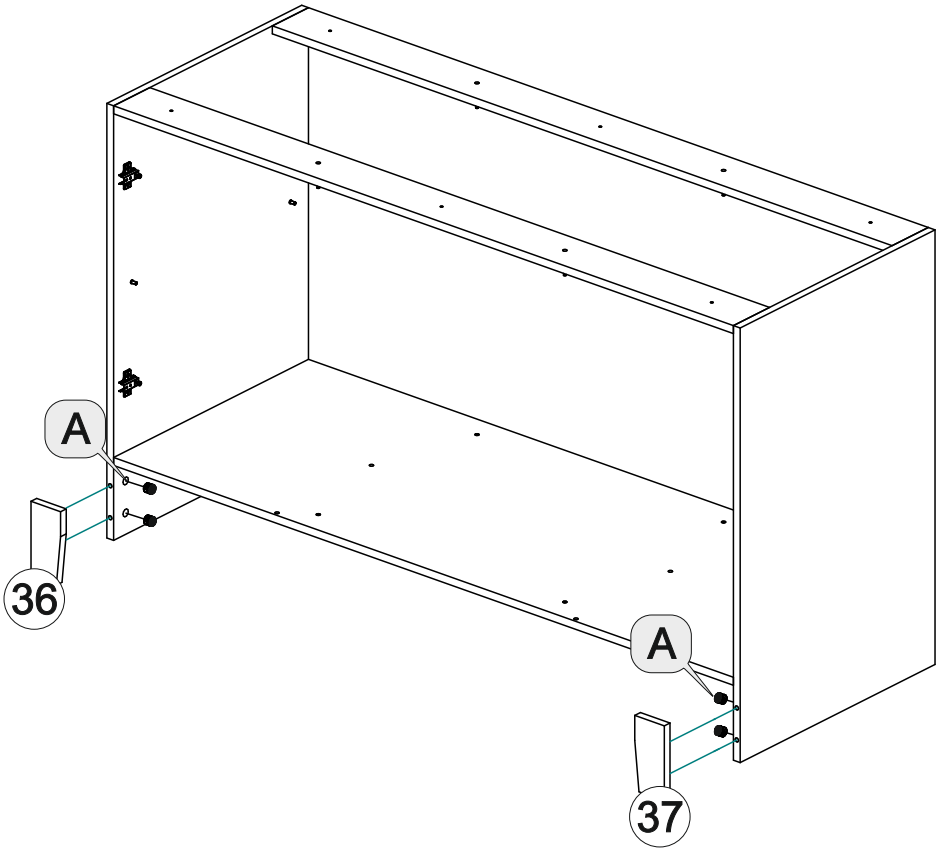



x4

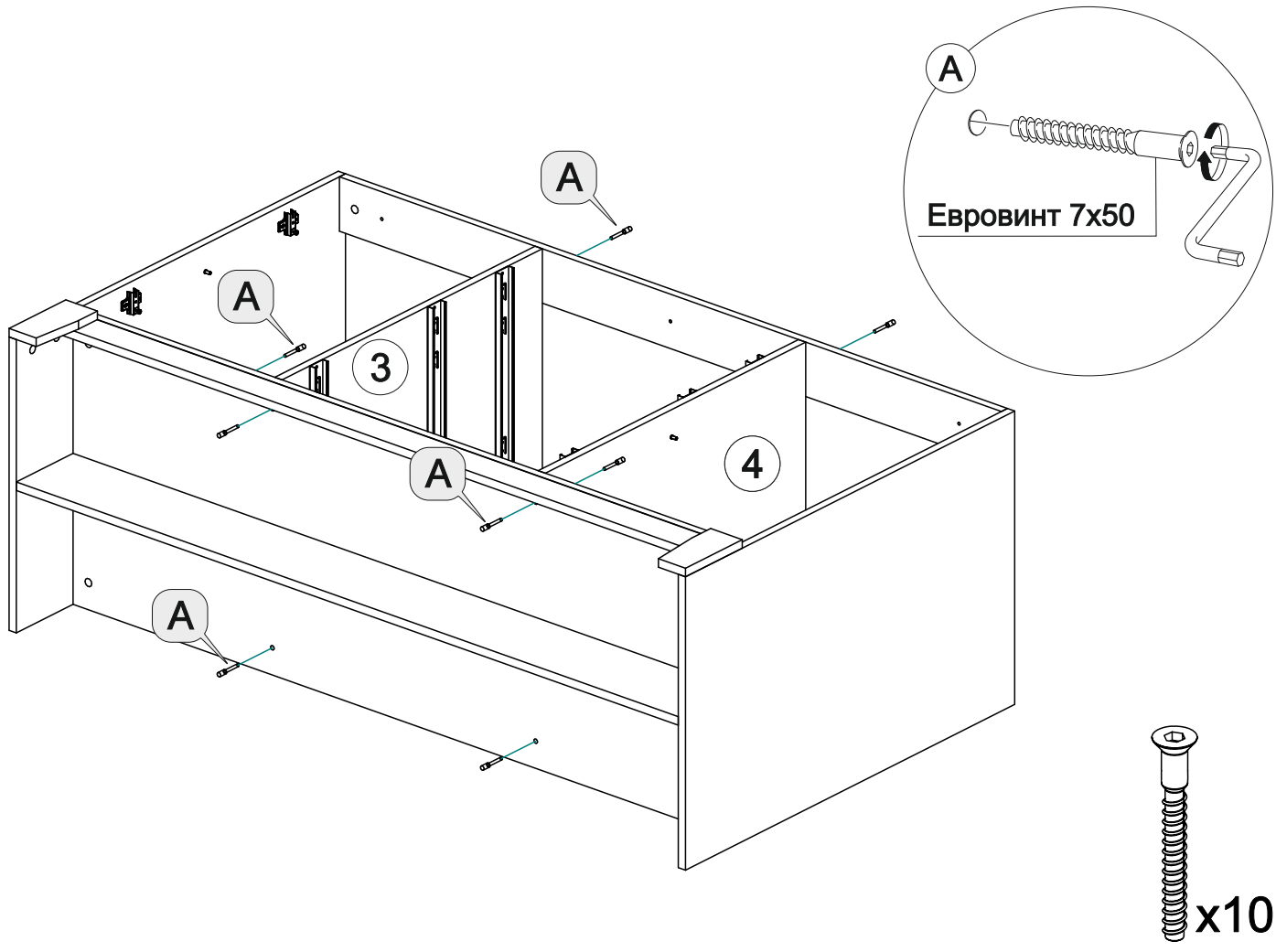
А
Евровинт 7х50
А
А
3
А
4
А
x10

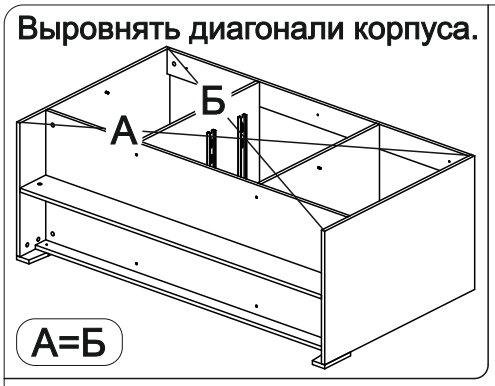
Выровнять диагонали корпуса.
А
Б
А=Б

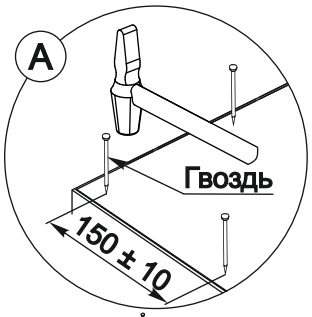
А
Гвоздь
150 ± 10

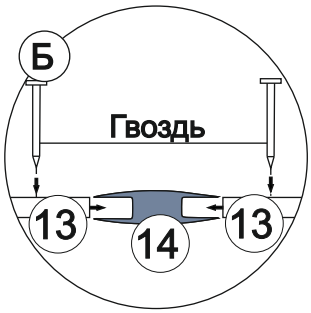
Б
Гвоздь
13
14
13

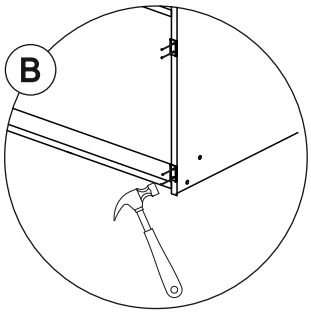
В

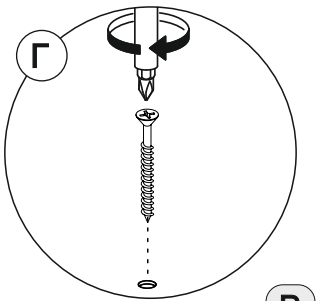
Г

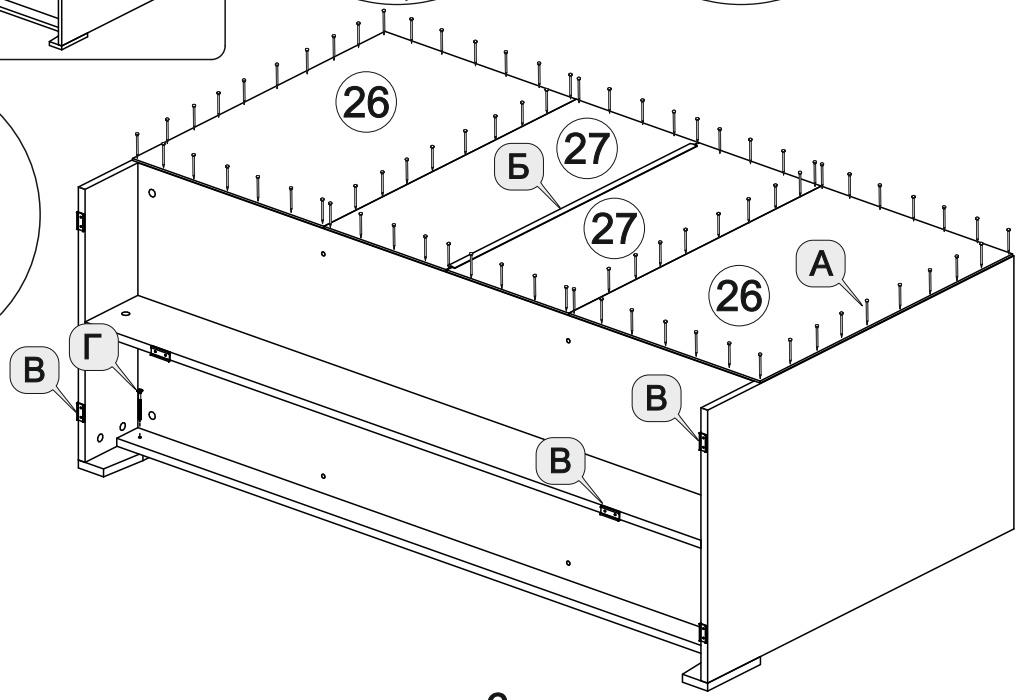
26
Б
27
27
26
А
В
Г
В
В
В

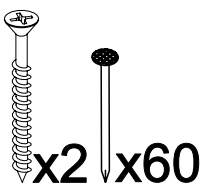
x2
x60

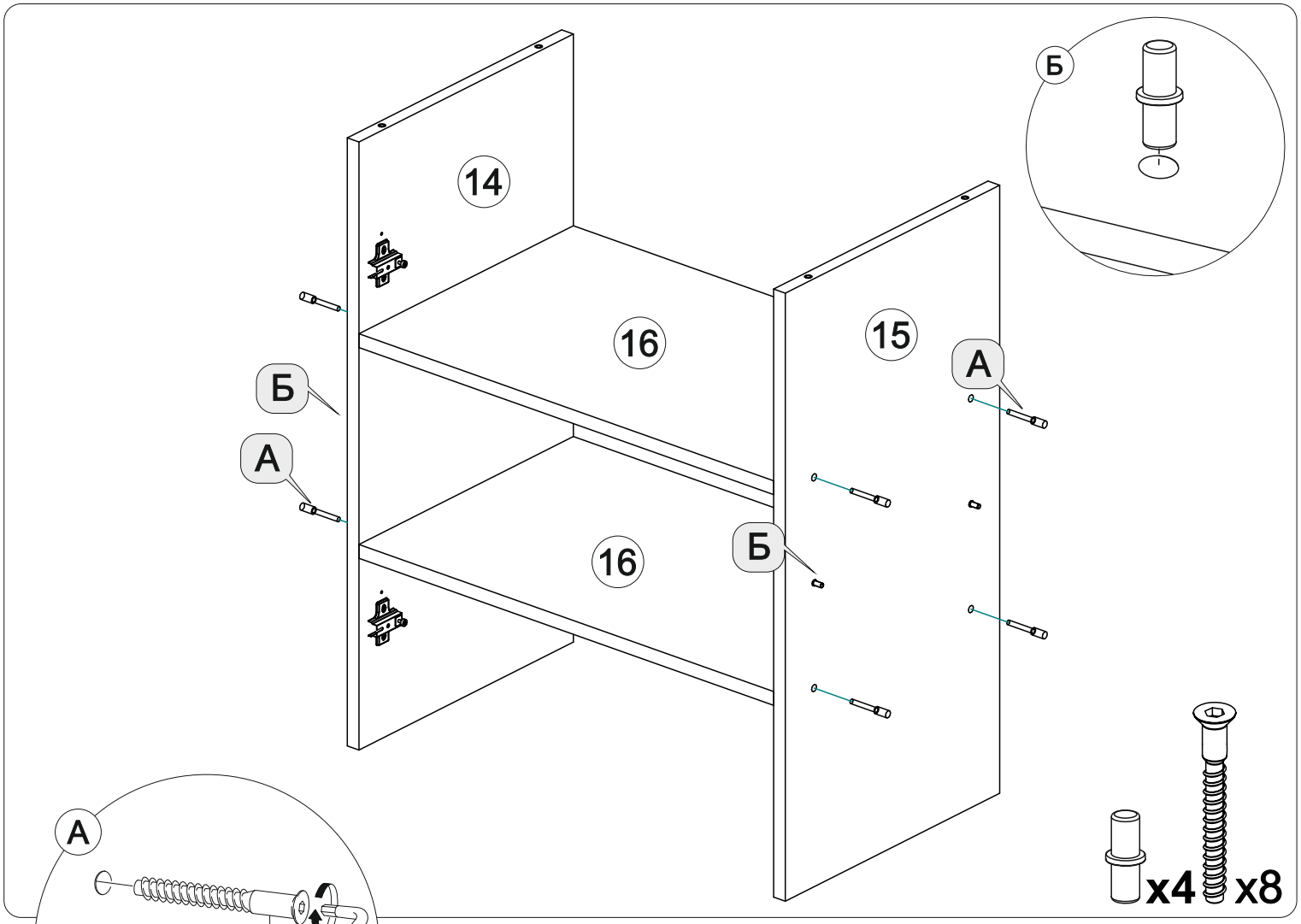
Б
14
16
15
А
Б
А
16
Б
x4
x8

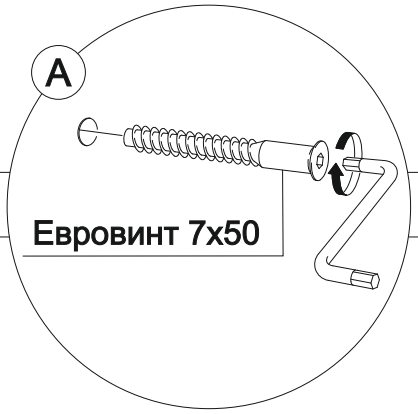
А
Евровинт 7х50

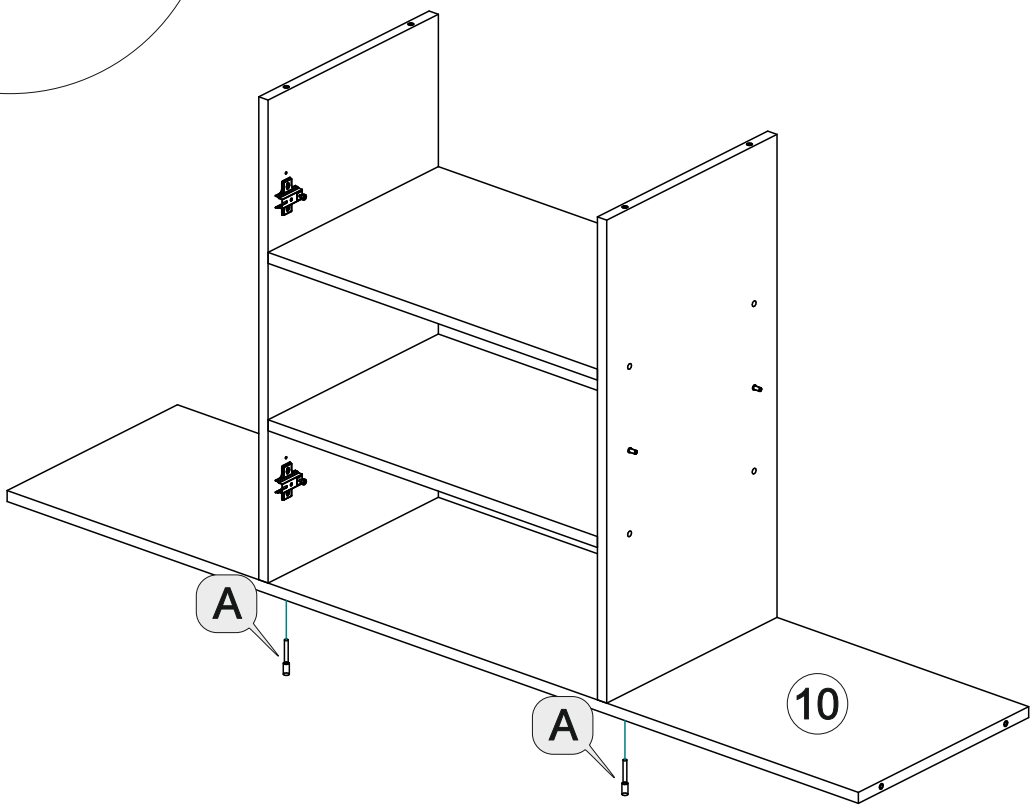
А
А
10

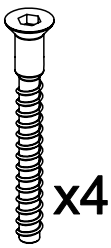
x4


A1
Шток
стяжки
эксцентриковой

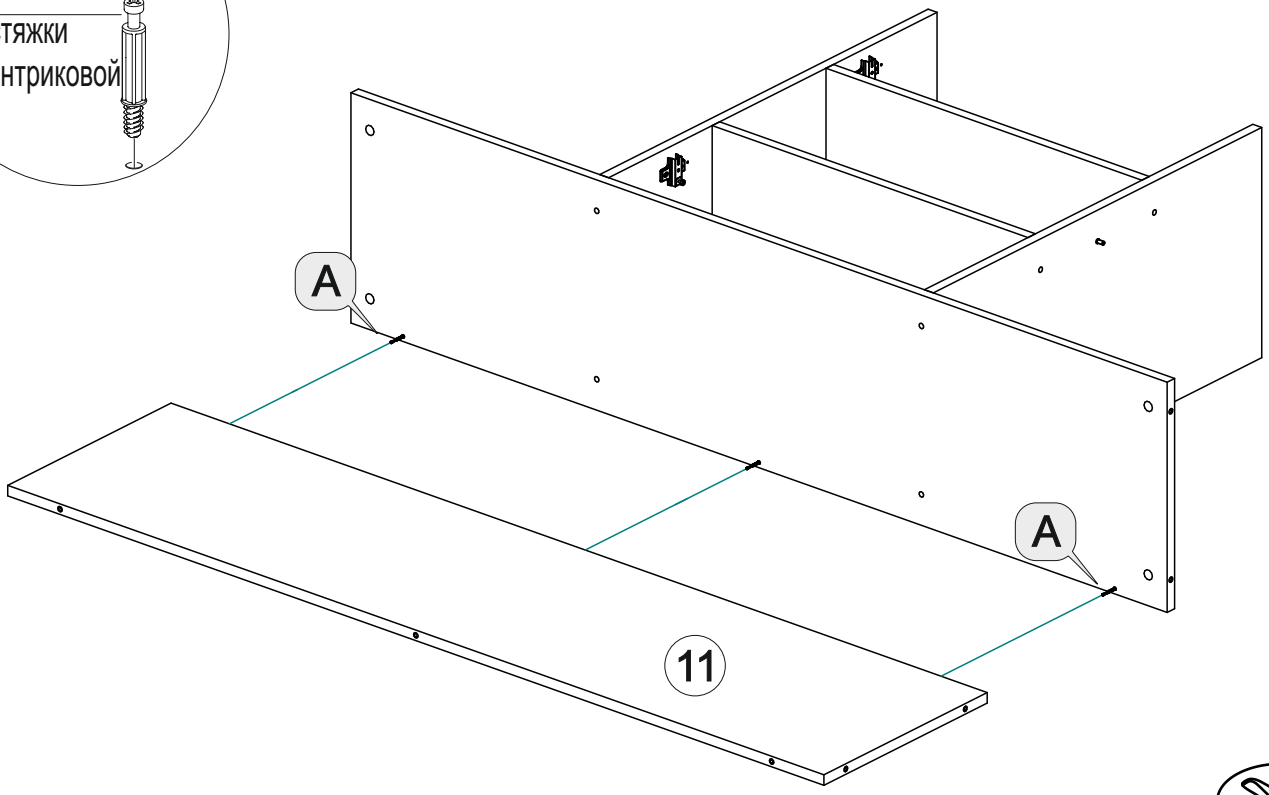
A
A
11

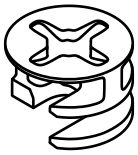
x3

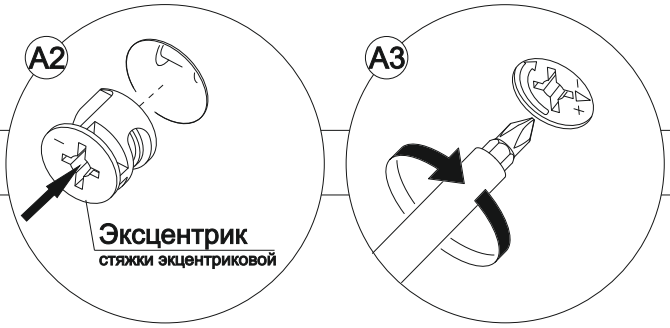
A2
Эксцентрик
стяжки экцентриковой
A3

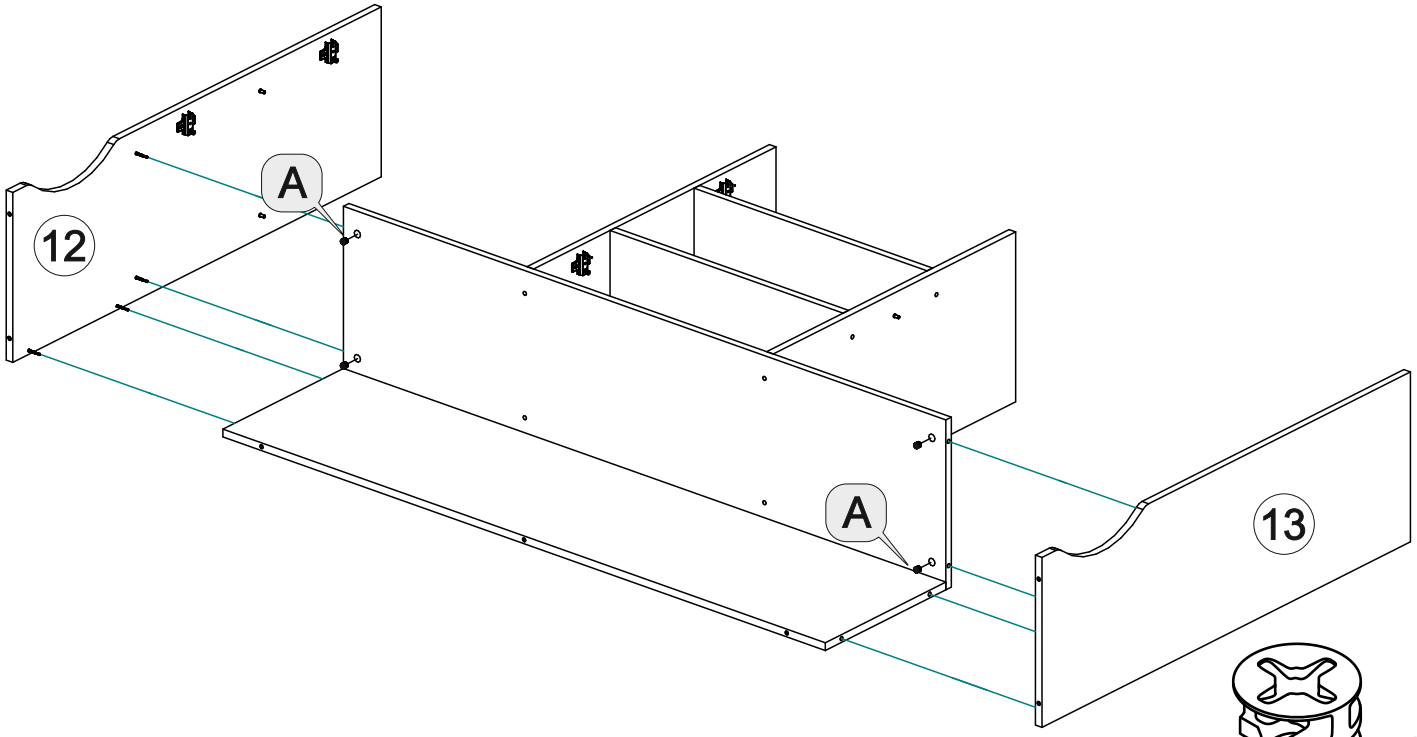
12
A
A
13

x8

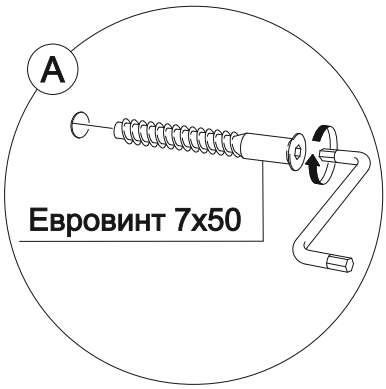

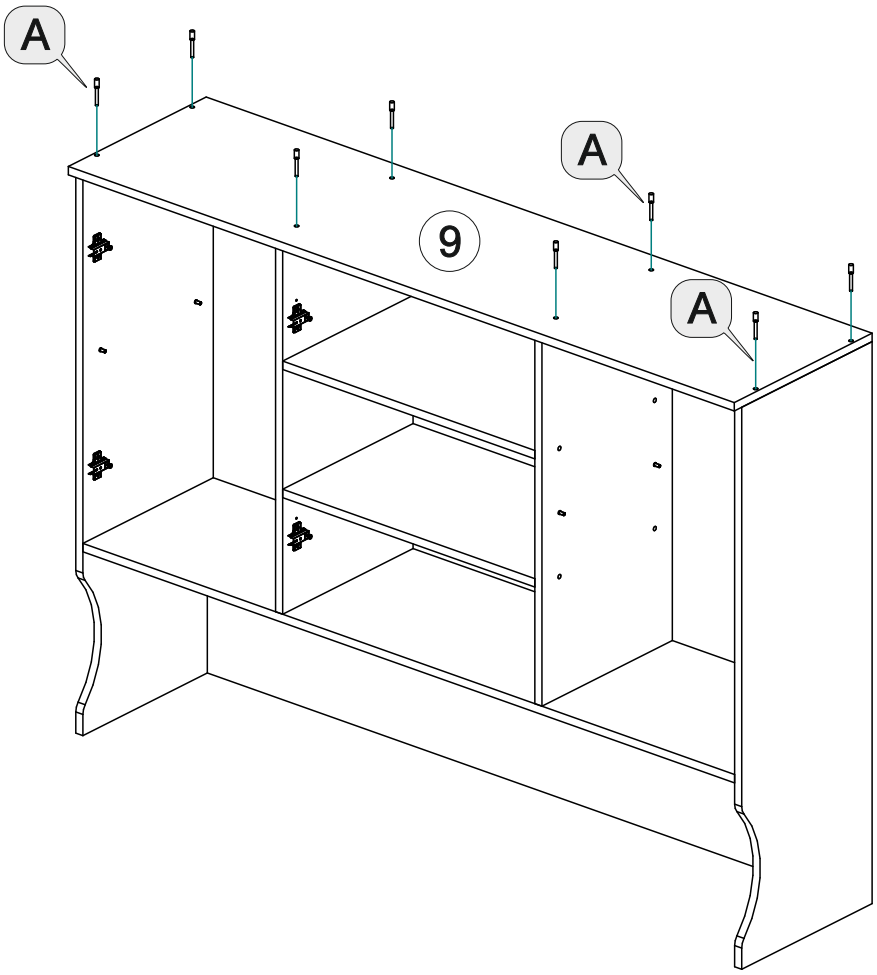



x8

Выровнять диагонали корпуса.

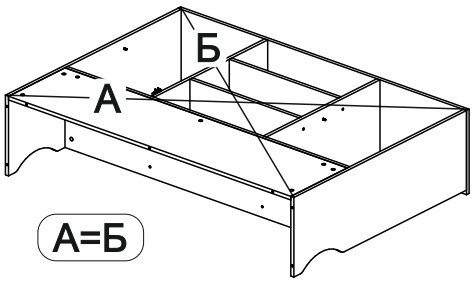

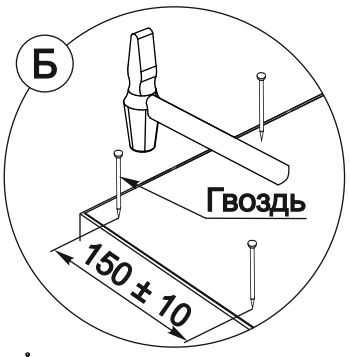

x60

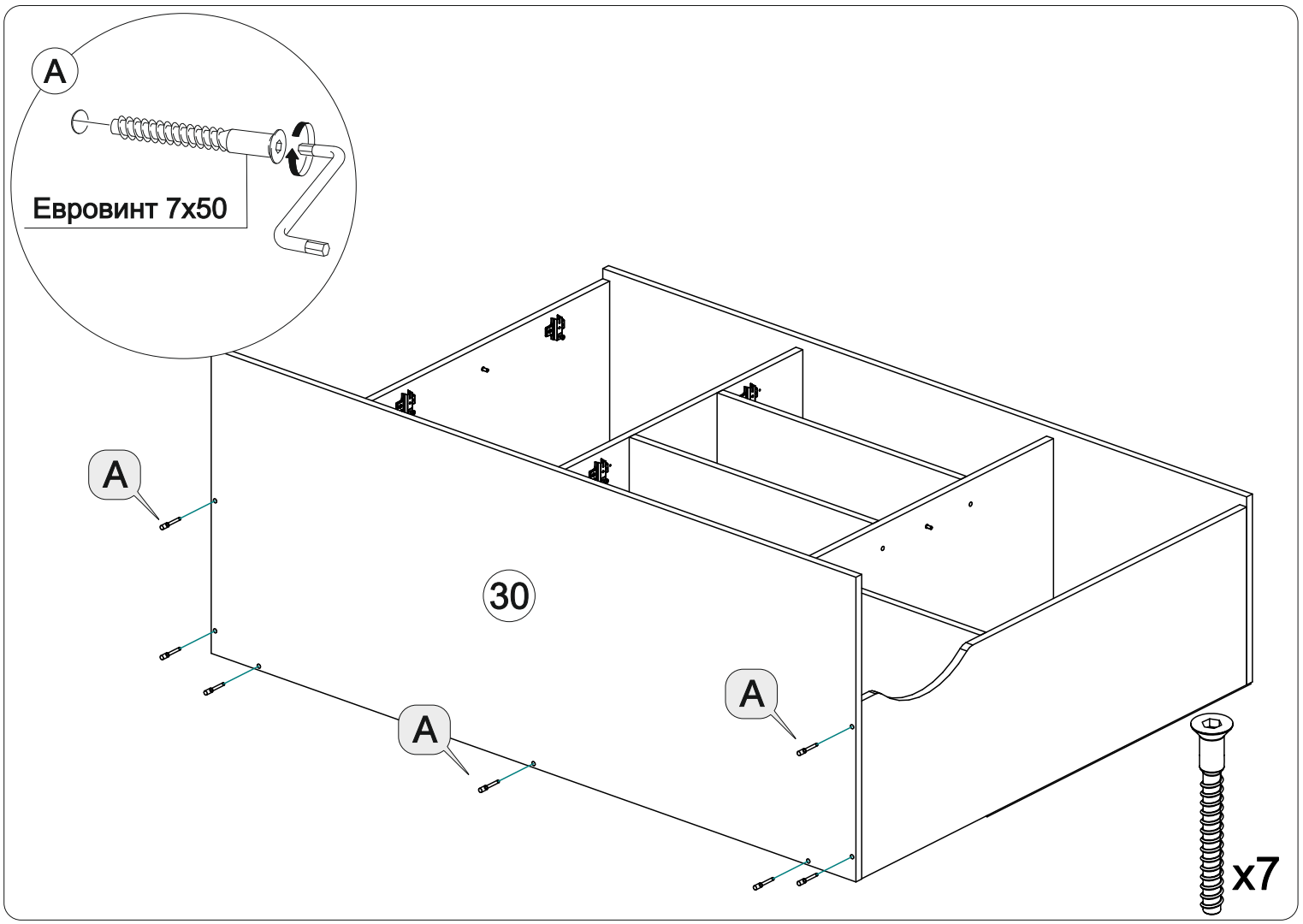
A
Евровинт 7х50
A
30
A
A
x7

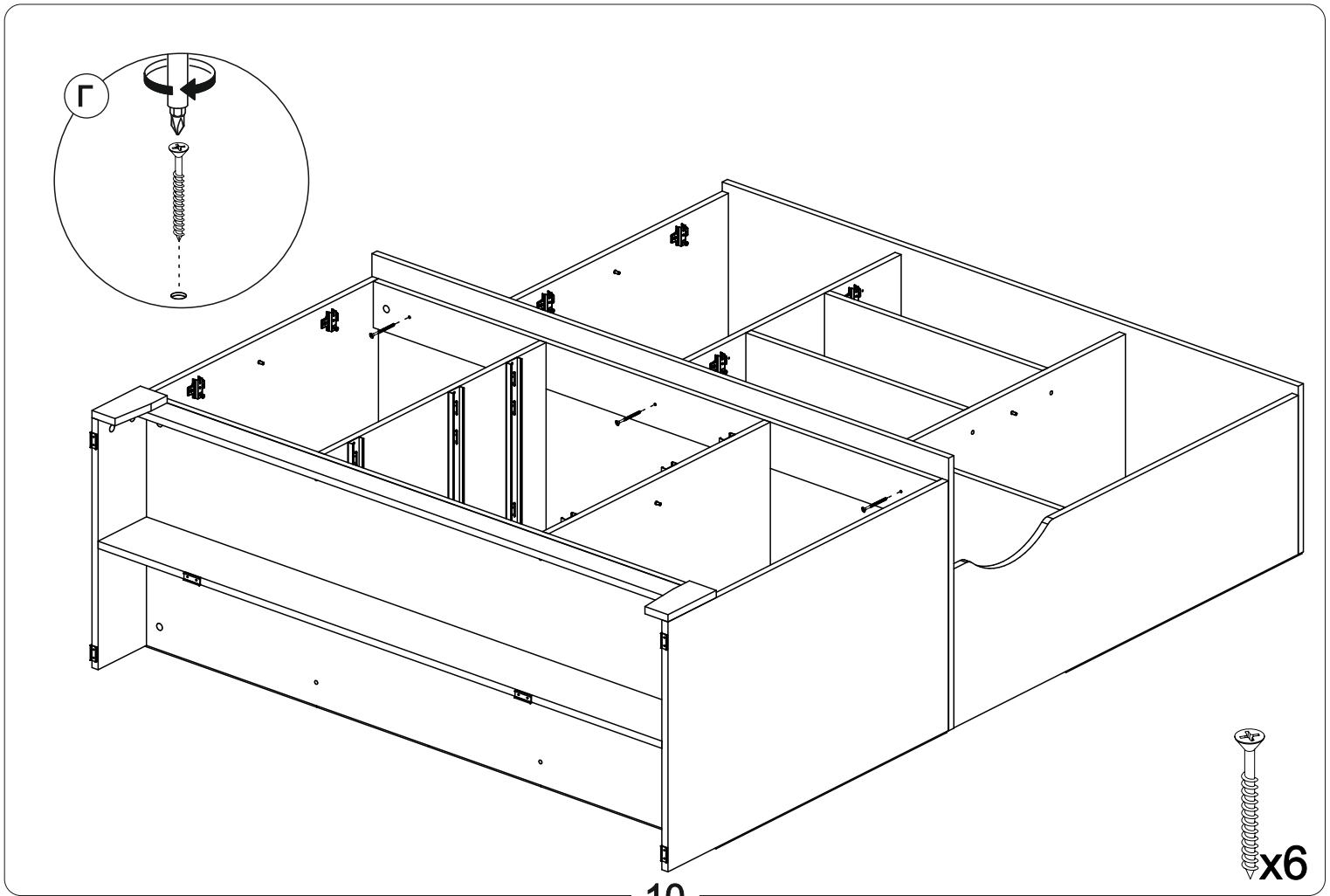
Г
x6

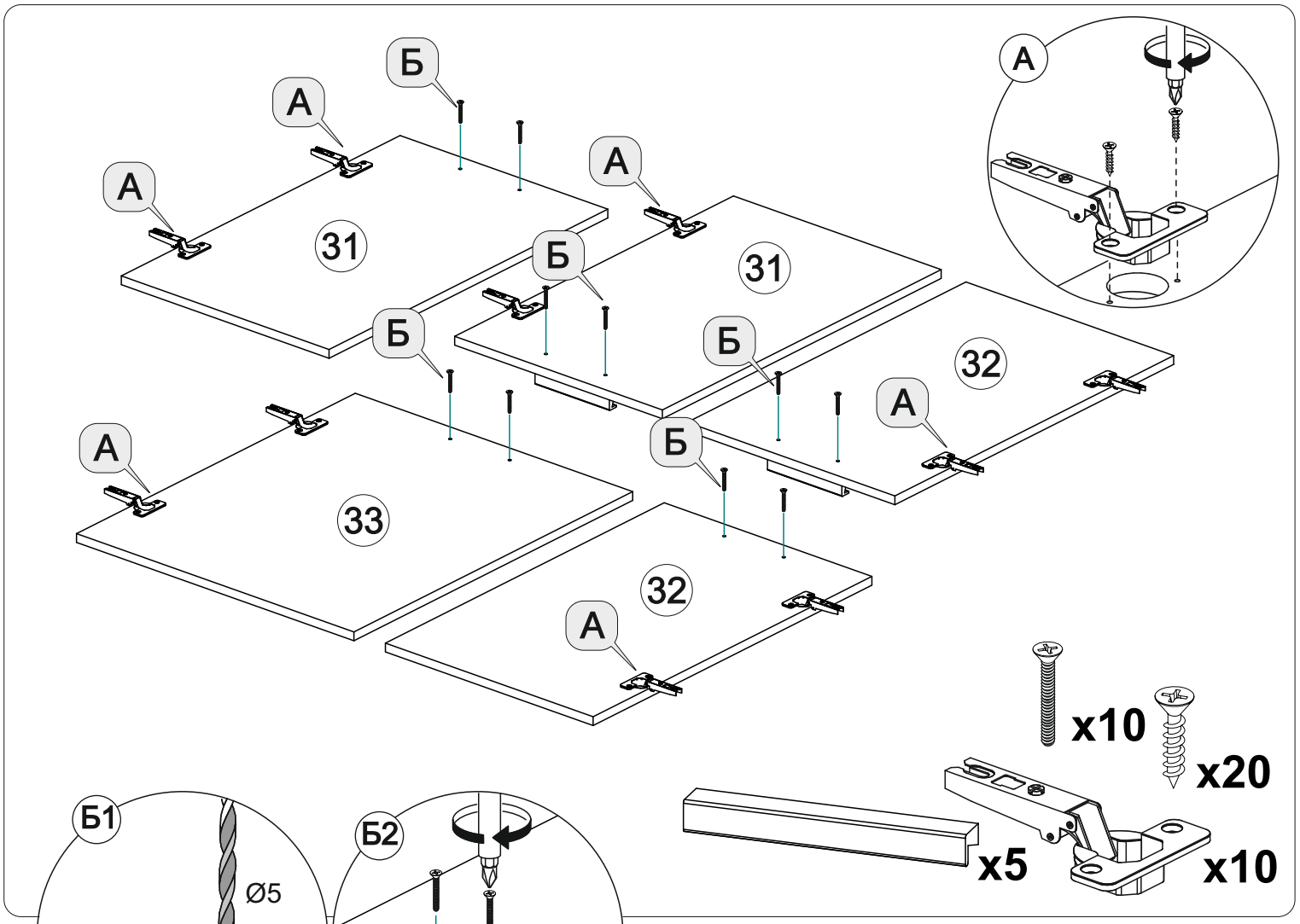
Б
А
А
А
31
Б
31
Б
Б
32
А
А
Б
33
32
А
А
x10
x20
x5
x10

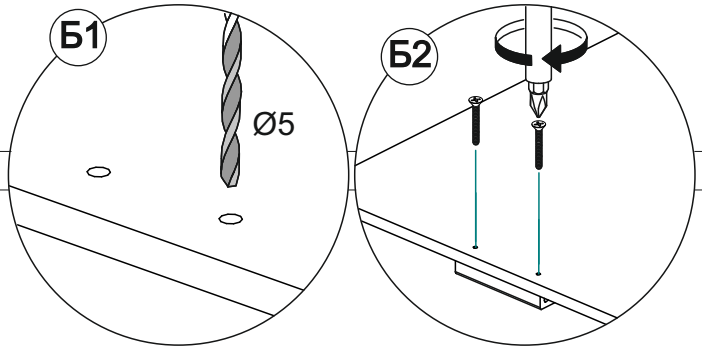
Б1
Ø5
Б2

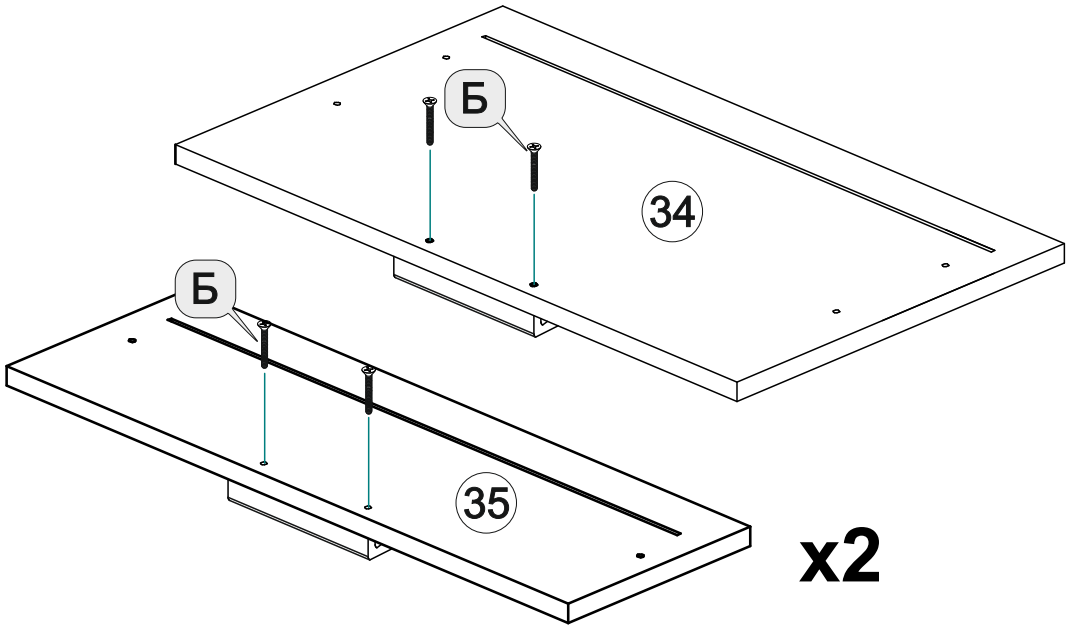
Б
34
Б
35
x2

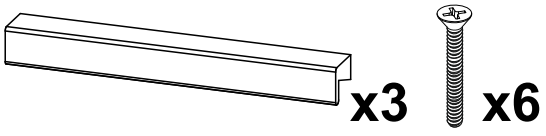
x3
x6

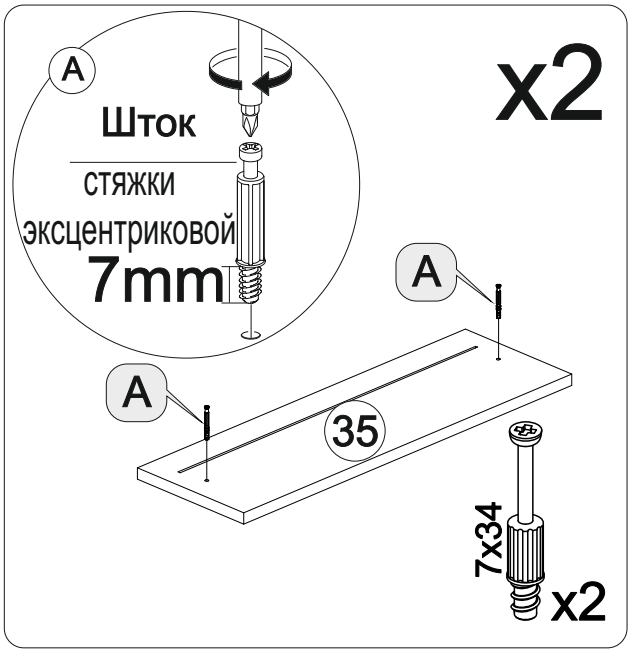
А
Шток
стяжки
эксцентриковой
7mm
x2
А
А
35
7x34
x2

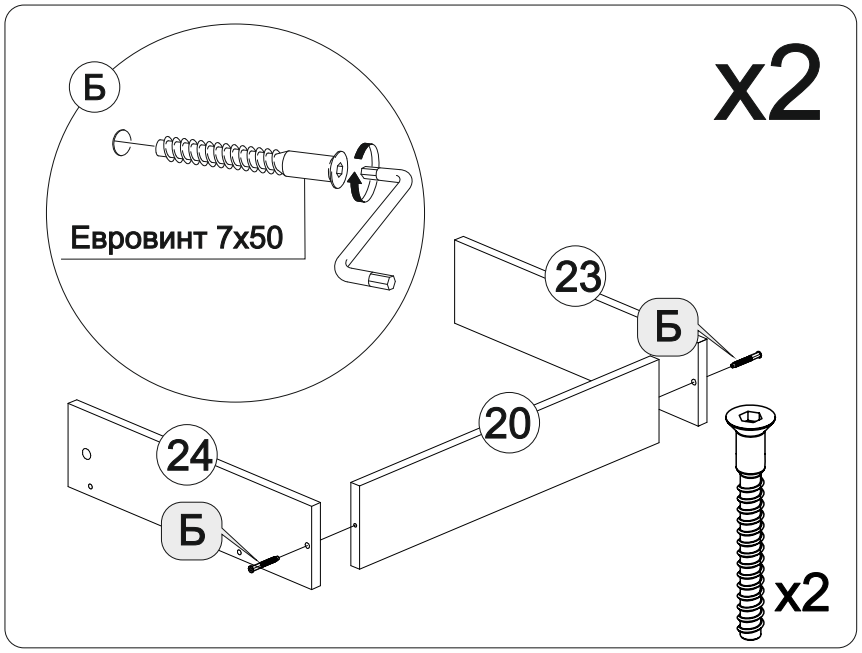
Б
x2
Евровинт 7x50
23
Б
20
24
Б
x2

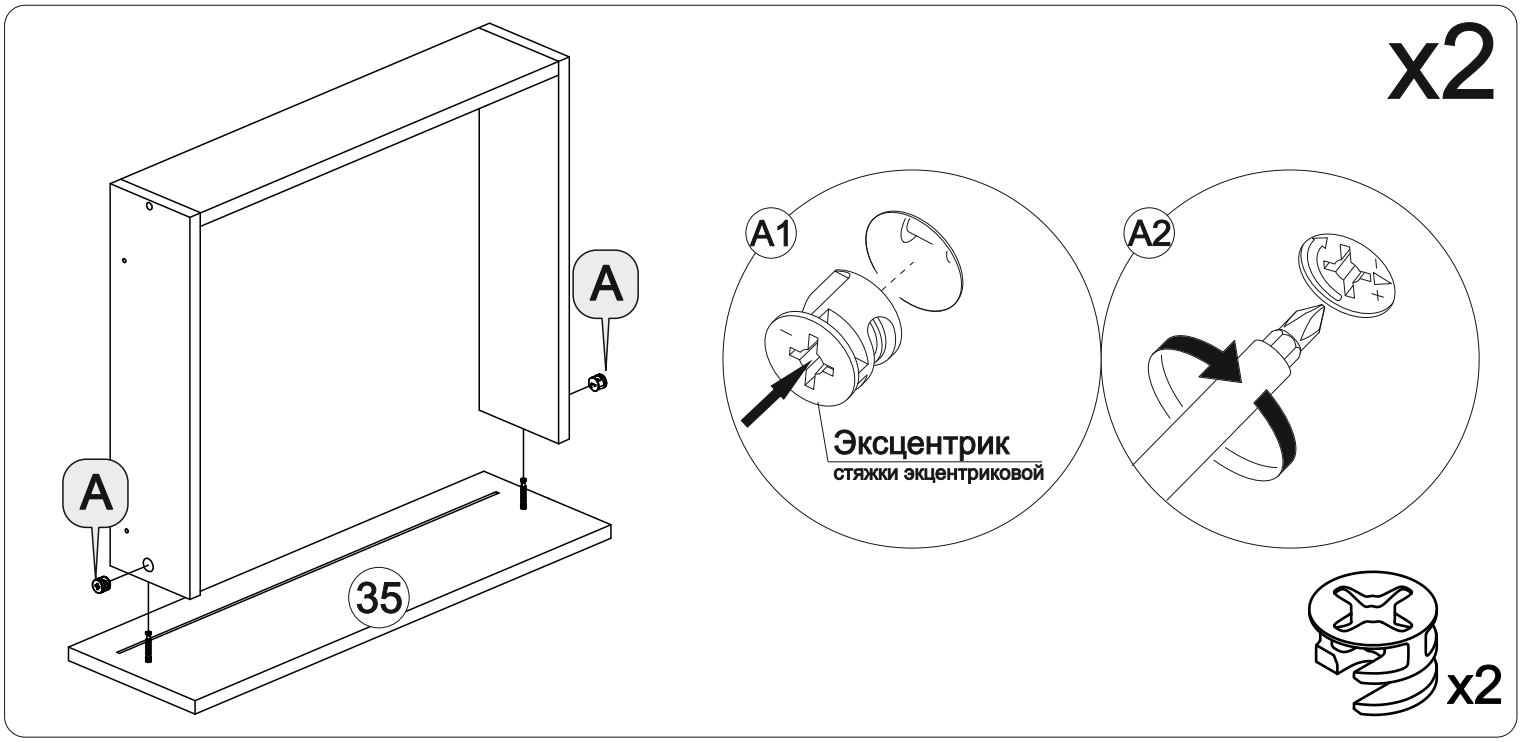
x2
А
А
35
А1
А2
Эксцентрик
стяжки экцентриковой
x2

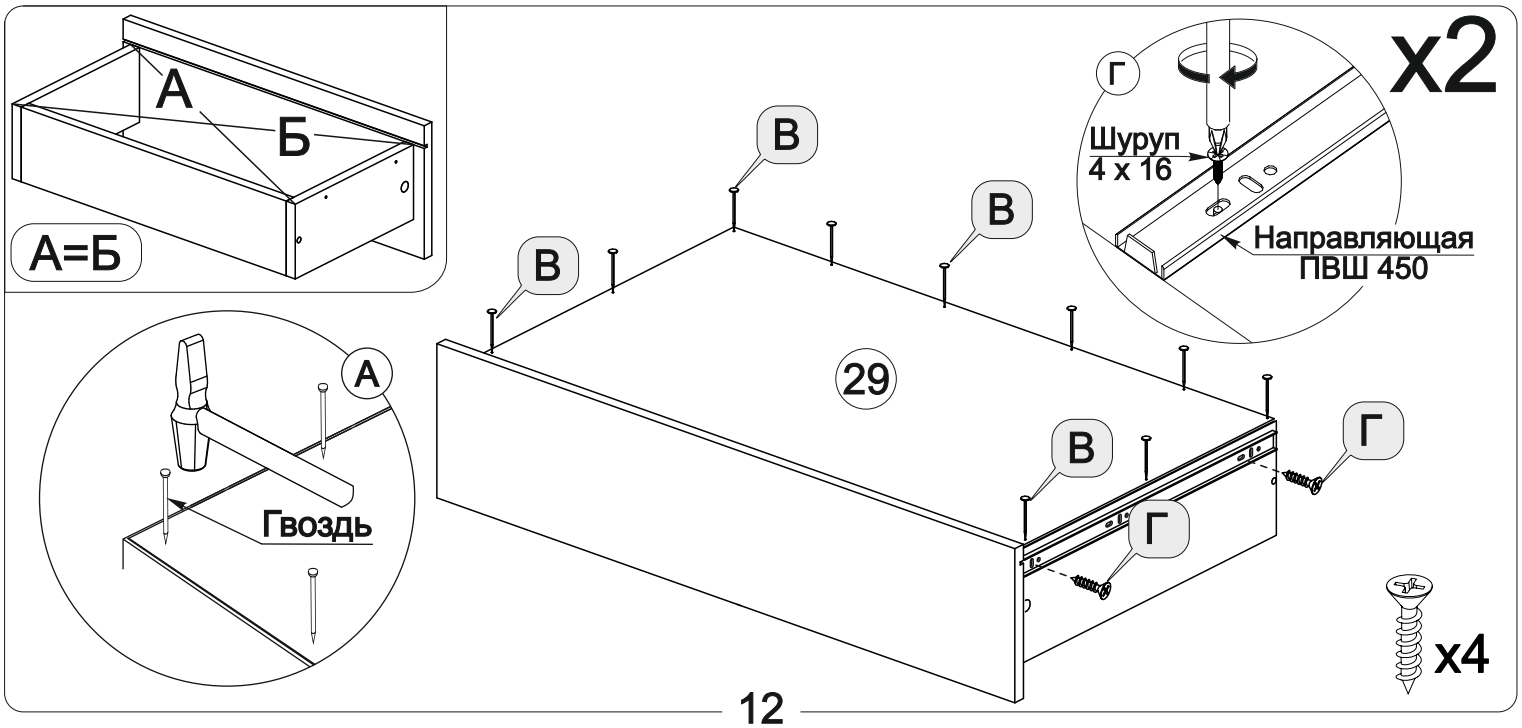
А
Б
А=Б
x2
Г
Шуруп
4 x 16
Направляющая
ПВШ 450
В
В
В
29
В
Г
Г
А
Гвоздь
x4

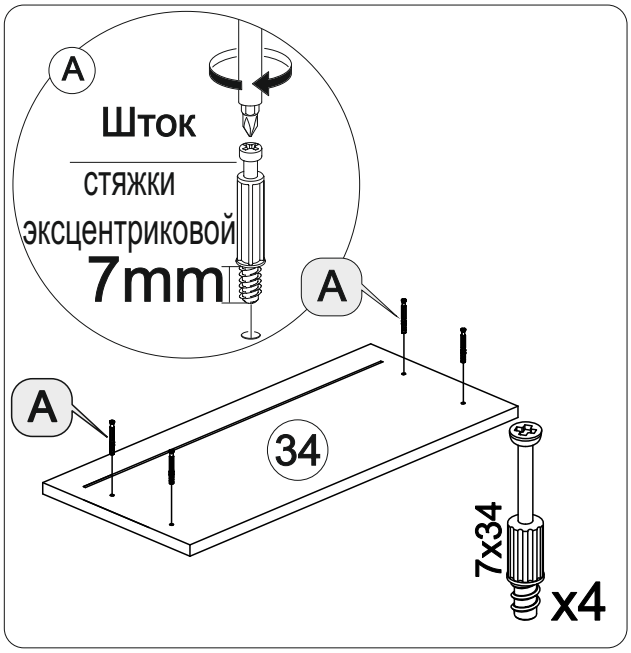
А
Шток
стяжки
эксцентриковой
7mm
А
А
34
7x34
x4

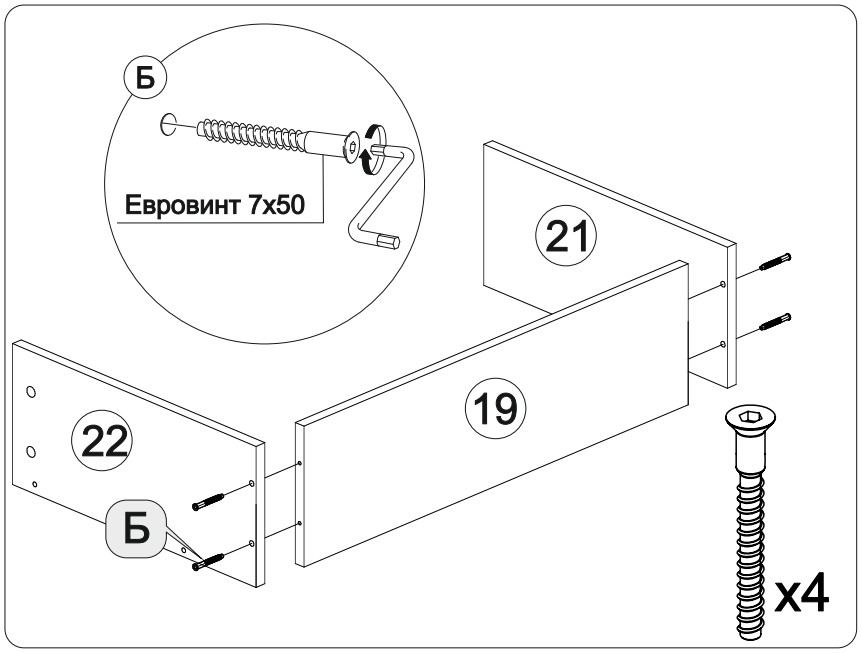
Б
Евровинт 7x50
21
19
22
Б
x4

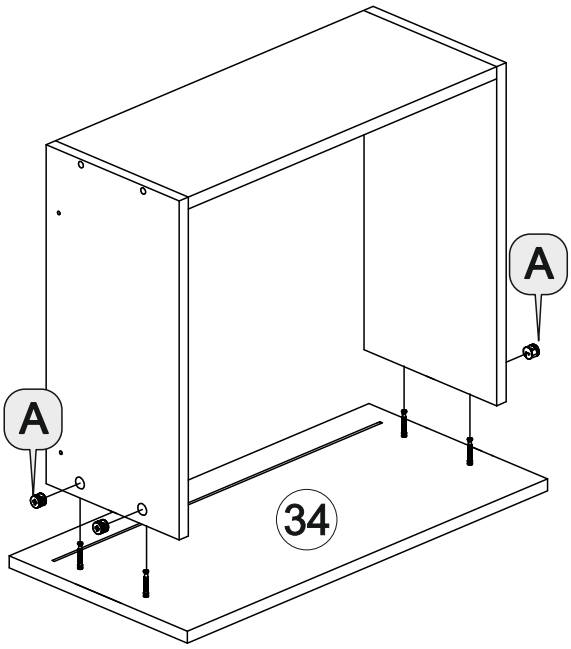
А
А
34


А1
Эксцентрик
стяжки экцентриковой

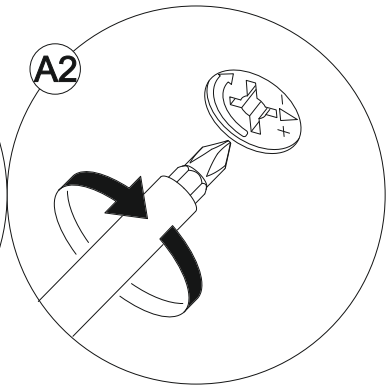
А2

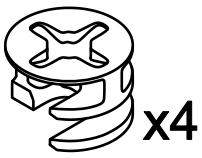
x4

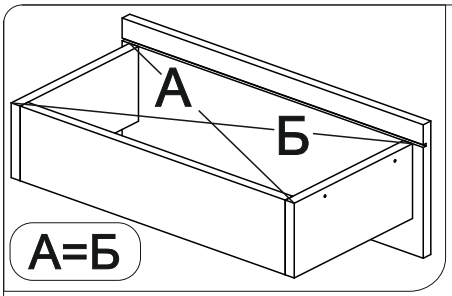
А
Б
А=Б

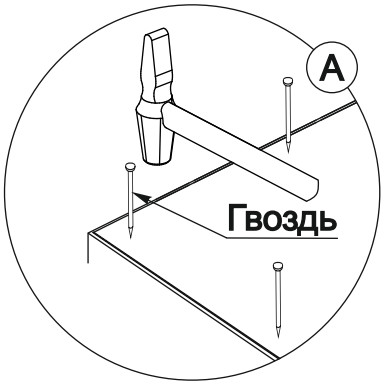
А
Гвоздь

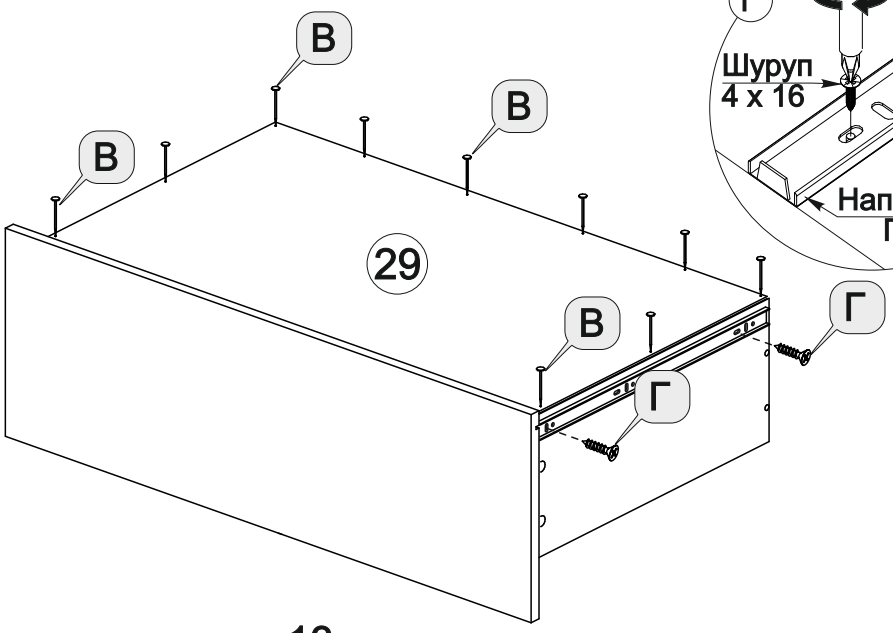
В
В
В
29
В
Г
Г

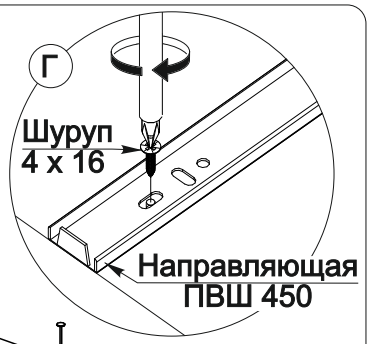
Г
Шуруп
4 x 16
Направляющая
ПВШ 450


x4

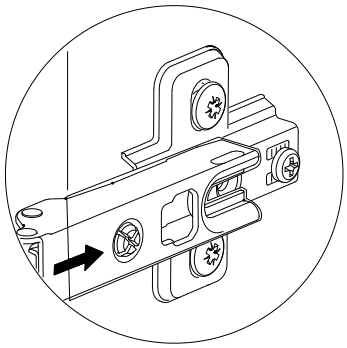

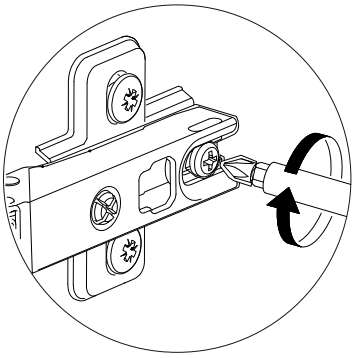

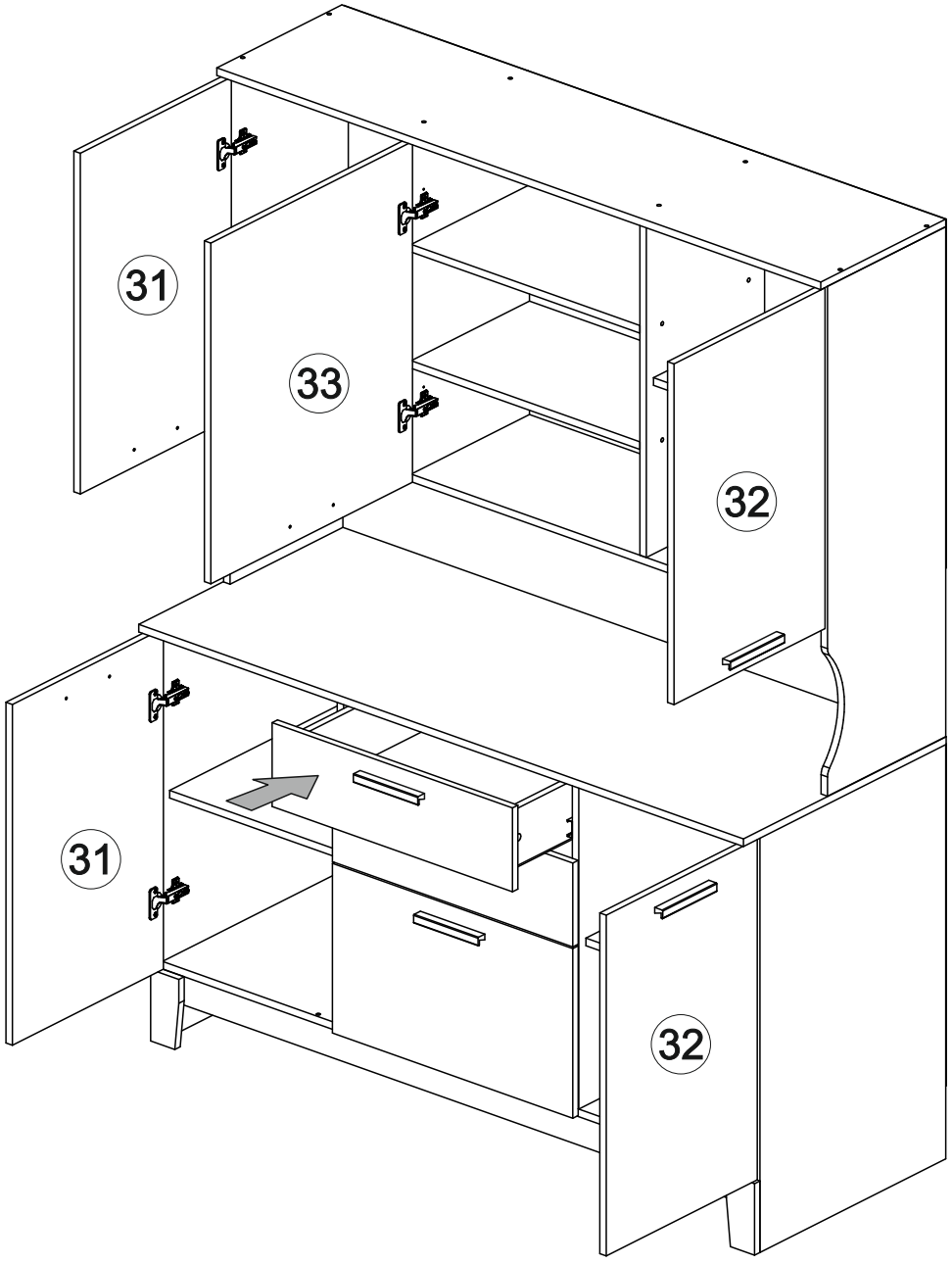

Схема регулировки петель

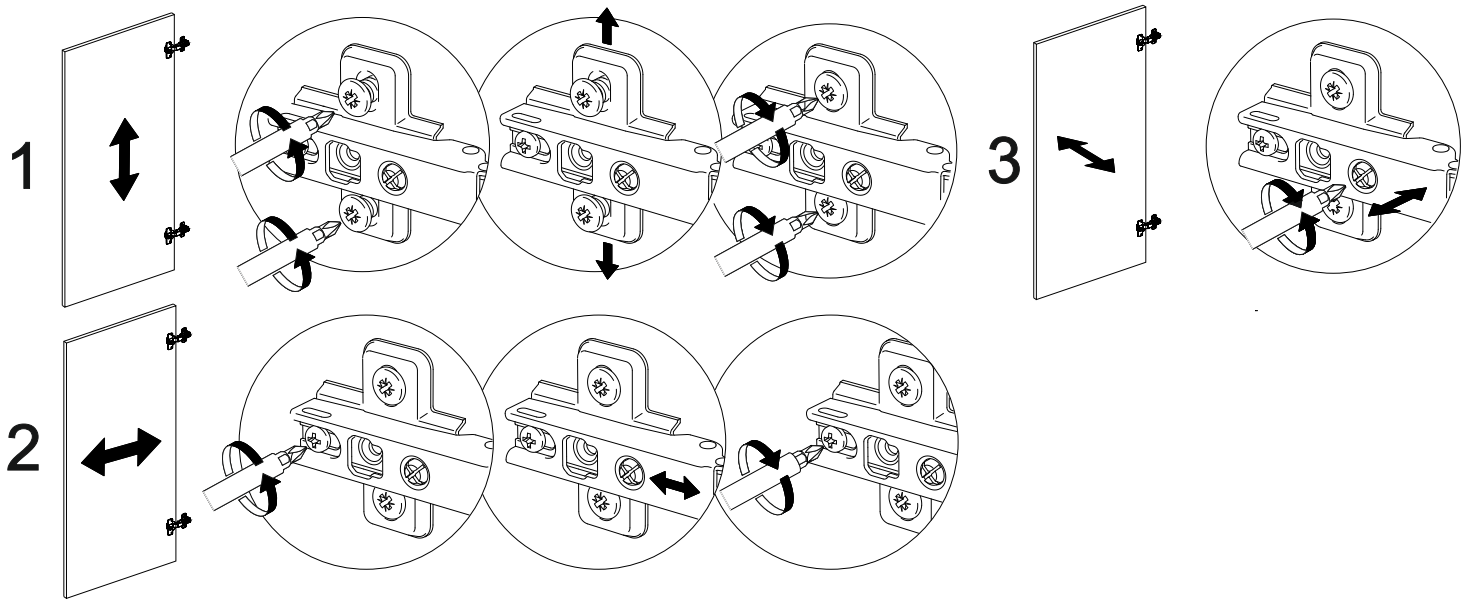

Инструкция по уходу за мебелью и правила эксплуатации

Для поддержания надлежащего внешнего вида и увеличение скора эксплуатации рекомендуется соблюдать следующие общие правила:

1. Мебель должна эксплуатироваться в сухих и теплых помещениях, имеющих отопление и вентиляцию при температуре воздуха не ниже +1° и не выше +40°, относительной влажности 65-85%.
2. Для сохранения качества покрытия фасадов в соответствии с общими физико-механическими требованиями к мебели запрещается:
   - подвергать фасады длительному воздействию температуры выше 70°С;
   - располагать фасады в непосредственной близости от открытого духового шкафа, варочной поверхности, отопительных приборов и других источников тепла;
   - подвергать изделия воздействию горячего пара.
   Нарушение данных требований может привести к деструкции клеевого слоя и, как следствие, к отслоению пленки ПВХ, деформации фасада и изменению геометрии изделия. Не допускается охлаждение фасадов ниже –25°С, так как это вызывает растрескивание покрытия и расслоение древесного материала основы.
3. Расположение мебели ближе одного метра от отопительных приборов и других источников тепла, а также под прямыми солнечными лучами, вызывает ускоренное старение покрытия и деформацию мебельных щитов.
4. Поверхность деталей мебели следует оберегать от попадания влаги во избежание разбухания каркасов, фасадов и столешницы, отклеивания кромок на боковых поверхностях.
5. Следует оберегать поверхность мебели и ее конструктивные элементы от механических повреждений, которые могут быть вызваны воздействием твердых предметов, абразивных порошков, а также чрезмерными физическими нагрузками.
6. Изделия мебели необходимо устанавливать на ровные поверхности.
7. Рекомендуется для чистки преимущественно пользоваться мягкой тканью или замшей, смоченной и хорошо отжатой перед использованием. Всегда тщательно высушивайте (протирайте сухой тканью) смоченные участки по окончании чистки. Не следует использовать средства, обладающие абразивными свойствами, а также губки с покрытием из металлического волокнообразного или стружечного материала при чистке.
8. В процессе эксплуатации мебели возможно ослабление крепежной фурнитуры, необходимо осуществлять «затяжку» всех изделий металлофурнитуры, осуществляющих крепеж и регулировку узлов, обеспечивающих открывание и трансформацию подвижных элементов.

Общие технические указания по сборке.

Для удобства транспортировки и предохранения от повреждений, мебель поставляется в разобранном виде в индивидуальной упаковке. Вы можете собрать ее самостоятельно, либо воспользоваться услугами квалифицированных сборщиков. Не приступайте к сборке, не ознакомившись с инструкцией!

Проверить комплектность каждой упаковки, согласно комплектовочной ведомости. **При обнаружении дефектов или не комплектности к сборке не приступать. Обратитесь к продавцу.** ВНИМАНИЕ! Не рекомендуется одновременно вынимать детали из всех упаковок во избежание их смешивания (можете перепутать детали). Проверить наличие фурнитуры.

Во избежание перекосов и повреждений, а также загрязнения мебели, сборку производить на ровном полу, покрытом тканью или бумагой. Необходимо соблюдать осторожность, чтобы не повредить поверхность деталей. В сборке сложных и больших изделий желательно участие двух человек. Перед началом сборки необходимо определить расположение деталей в изделии в соответствии со схемами сборки и инструкцией.

Производитель оставляет за собой право вносить незначительные изменения в конструкцию, не изменяющую внешний вид и дизайн изделия без предварительного уведомления.

Поставщик гарантирует соответствие товаров требованиям ГОСТа 16371-14 при соблюдении условий транспортировки, хранения, сборки (для мебели поставляемой в разобранном виде), эксплуатации.

Гарантийный срок эксплуатации мебели: детской и для общественных помещений - 18 месяцев, бытовой – 24 месяца. Гарантийный срок при розничной продаже через торговую сеть исчисляют со дня продажи мебели, но в пределах 30 месяцев со дня ее изготовления. Срок эксплуатации 10 лет.

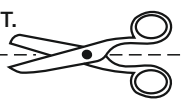

отрезать и приклеить

МИФ
МЕБЕЛЬНАЯ КОМПАНИЯ

Россия, Пензенская область,
г. Пенза, ул. Аустрина, 139 а
Телефон: (8412) 20-20-37 (многоканальный)
(8412) 20-20-34, 20-20-35, 90-90-44
Электронная почта: mif-penza@mail.ru
Сайт: www.mebelmif.ru

Буфет 1500

Соответствует ГОСТ 16371-14	Дата изготовления: 20_____ год Гарантийный срок эксплуатации 24 мес. Срок службы изделия 10 лет. Материал: ЛДСП