# Мебельная компания «МиФ»
# Паспорт изделия
# Инструкция по сборке и эксплуатации мебели
## Кухонный гарнитур Паола 3,0х1,8/1080

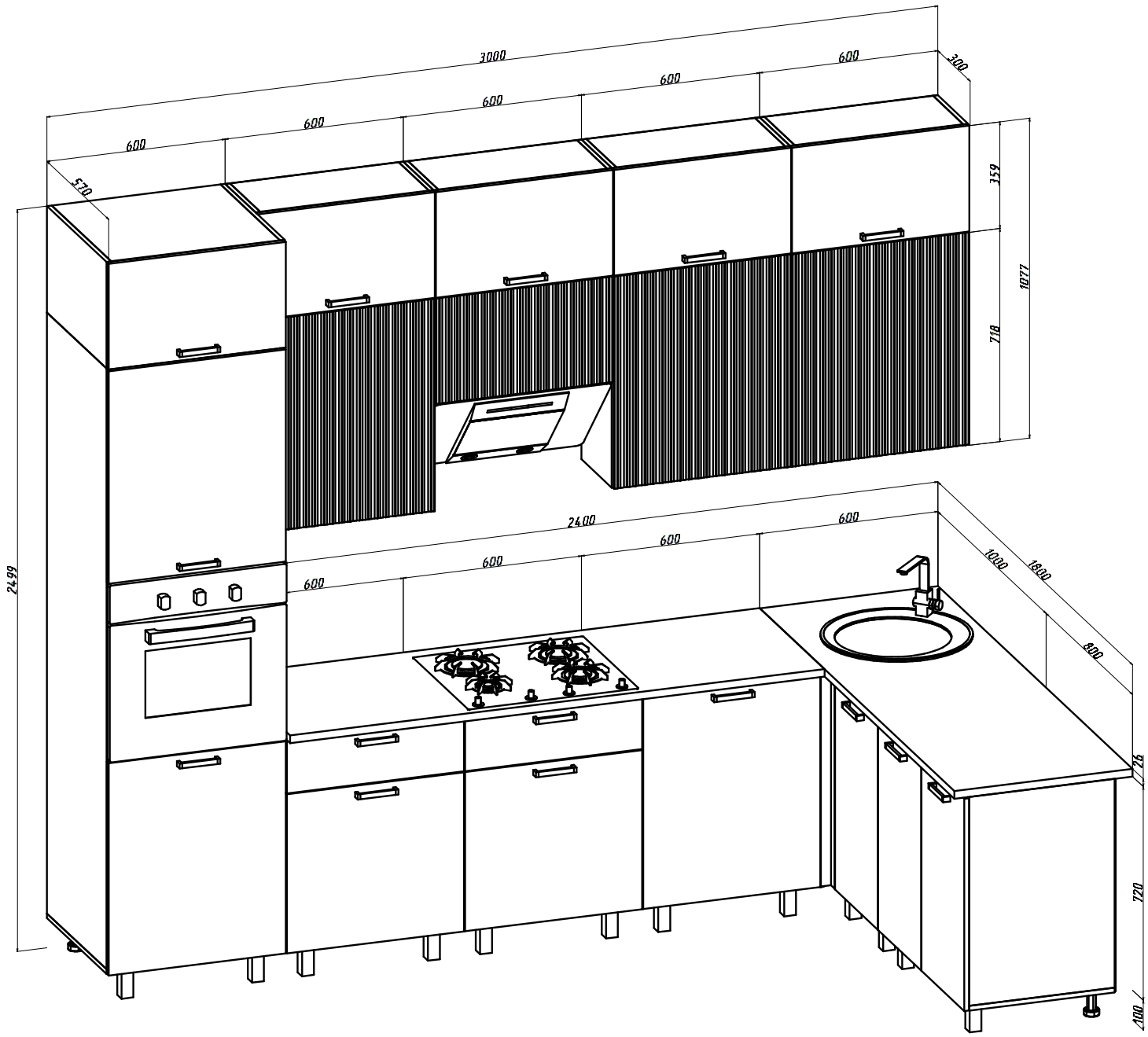


МЕБЕЛЬНАЯ КОМПАНИЯ

Россия, Пензенская область,
г. Пенза, ул. Аустрина, 139 а
Телефон: (8412) 20-20-37 (многоканальный)
(8412) 20-20-34, 20-20-35, 90-90-44
Электронная почта: mif-penza@mail.ru
Сайт: www.mebelmif.ru

# Порядок сборки модуля ШП 600.

## Фурнитура

| Евровинт | Заглушка евровинта | Ключ для евровинта | Гвоздь | Шуруп 4х16 | Стяжка межсекционная | Петля накладная |
|---|---|---|---|---|---|---|
| 16 шт | 16 шт | 1 шт | 60 шт | 44 шт | 6 шт | 6 шт |
| Винт для ручки М4х25 (Шуруп для ручки 3.5х30) | Полкодержатель | Ручка | Шайба пластиковая | Опора пластиковая кухонная | Опора ОРС01К | |
| 4 шт | 12 шт | 2 шт | 10 шт | 2 шт | 2 шт | |

## Детали

| № | Наименование | Размер (мм) | | Кол-во (шт) |
|---|---|---|---|---|
| | | Длина | Ширина | |
| 1 | Боковина левая | 2024 | 550 | 1 |
| 2 | Боковина правая | 2024 | 550 | 1 |
| 3 | Крышка | 600 | 550 | 1 |
| 4 | Полка | 566 | 530 | 3 |
| 5 | Вязка | 568 | 550 | 3 |
| 6 | Задняя стенка (ДВП) | 710 | 296 | 4 |
| 13 | Задняя стенка (ДВП) | 615 | 296 | 2 |
| 7,12 | Профиль соединительный | 688/600 | - | 3 |
| 8 | Створка | 715 | 597 | 2 |

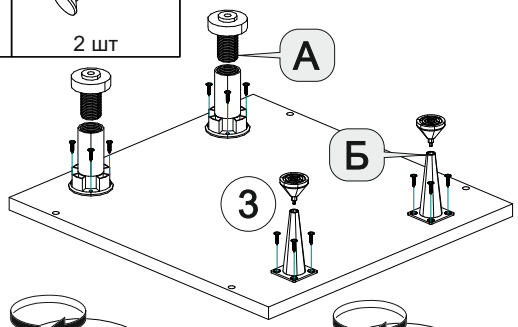


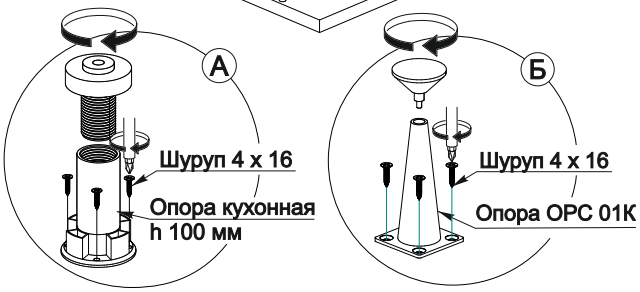








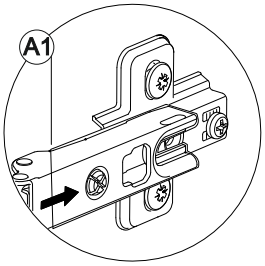


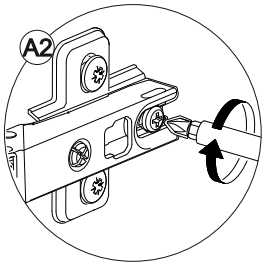





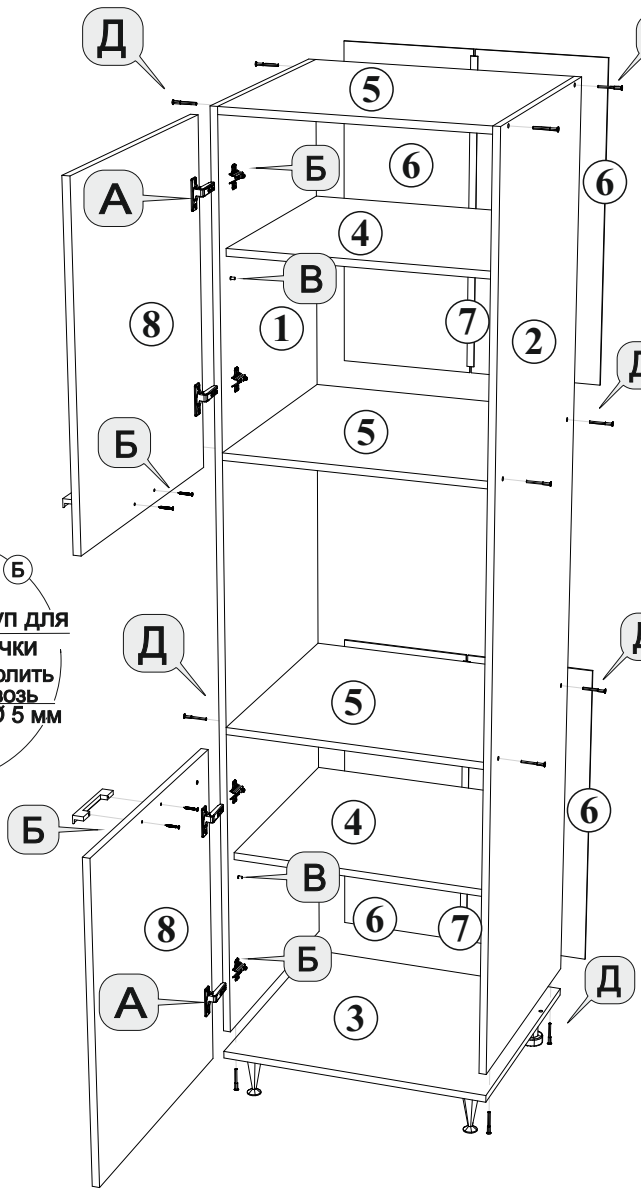


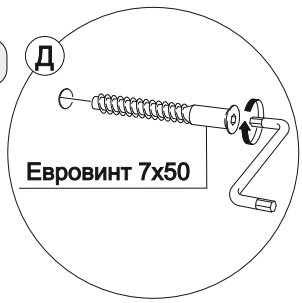





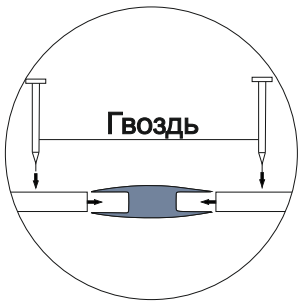


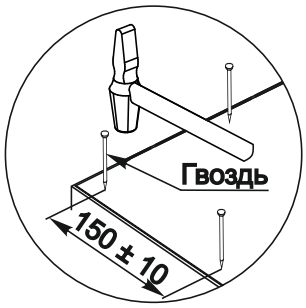

# Порядок сборки модуля ШН 600(490).

## Фурнитура

| Евровинт 7х50 | Заглушка евровинта | Ключ для евровинта | Петля накладная 90 | Шуруп 4х16 | Стяжка межсекционная | Полкодержатель |
|---|---|---|---|---|---|---|
| 8 шт | 8 шт | 1 шт | 2 шт | 24 шт | 3 шт | 4 шт |
| Винт для ручки М4х25 (Шуруп для ручки 3.5х30) | Гвоздь | Шуруп 4х30 | Опора | Опора ОРС01К | Ручка | Заглушка для петли |
| 2 шт | 30 шт | 4 шт | 2 шт | 2 шт | 1 шт | 2 шт |

## Детали

| Поз. | Наименование | Размеры,мм | | Кол. (шт) |
|---|---|---|---|---|
| | | Длина | Ширина | |
| 1 | Бок левый | 704 | 490 | 1 |
| 2 | Бок правый | 704 | 490 | 1 |
| 3 | Дно | 600 | 490 | 1 |
| 4 | Планка | 568 | 74 | 2 |
| 5 | Полка | 566 | 470 | 1 |
| 6 | Задняя стенка(ЛДВП) | 715 | 295 | 2 |
| 7 | Профиль соед. | 688 | - | 1 |
| 8 | Фасад стандарт | 715 | 597 | 1 |

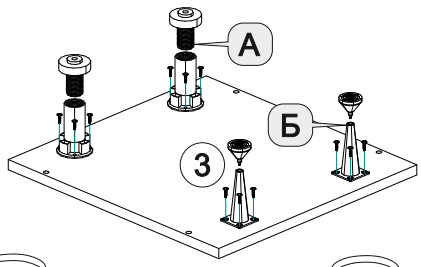


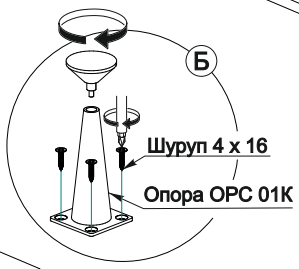


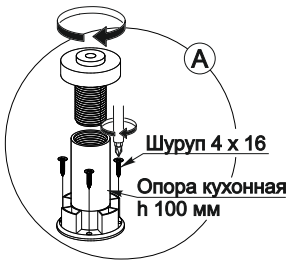


Планки петель установить по наметкам (2 отв. 3 мм)

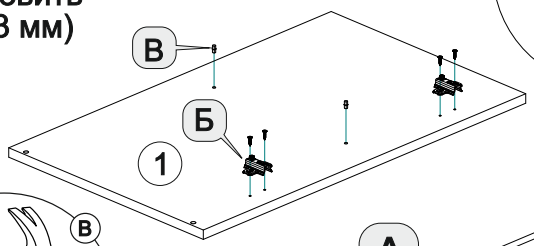





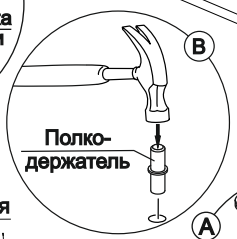








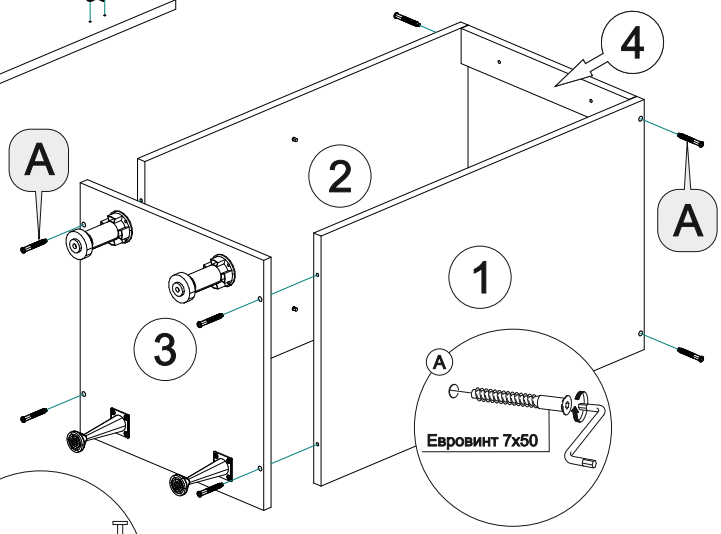


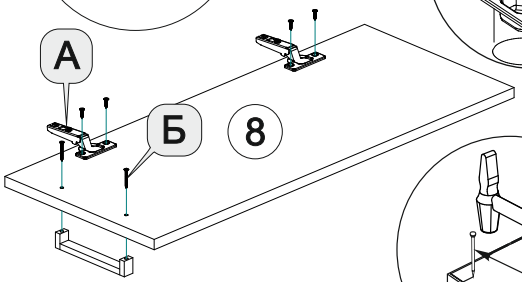


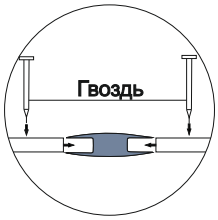


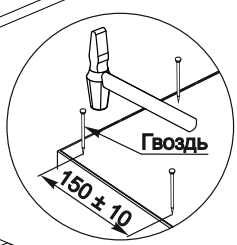


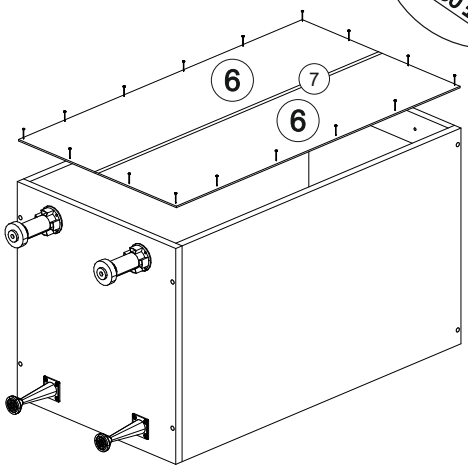


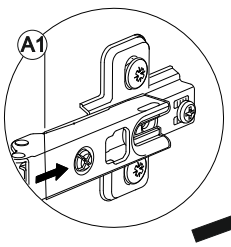


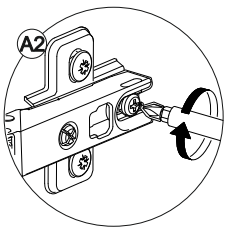


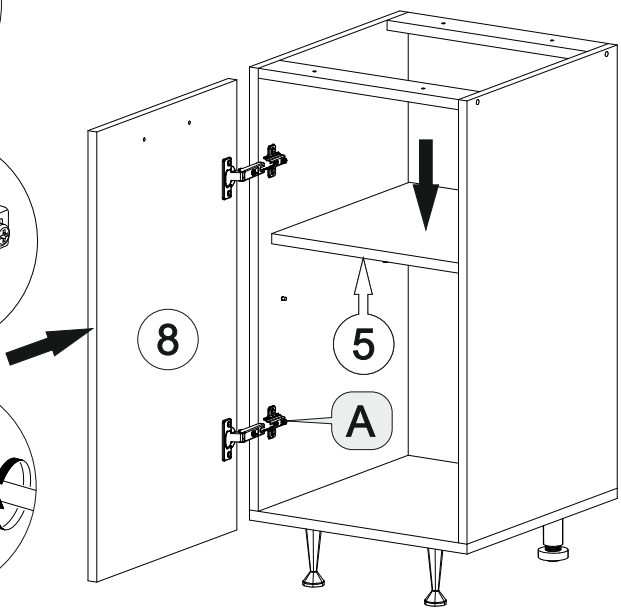

# Порядок сборки модуля ШН 1Я600(490)(2шт).

## Фурнитура

| Евровинт | Заглушка евровинта | Ключ для евровинта | Гвоздь | Шуруп 4х16 | Стяжка межсекционная | Петля накладная | Шуруп 4х30 |
|---|---|---|---|---|---|---|---|
| 10 шт | 10 шт | 1 шт | 50 шт | 40 шт | 3 шт | 2 шт | 4 шт |
| Винт для ручки М4х25 (Шуруп для ручки 3.5х30) | Полкодержатель | Ручка | Направляющие ПВШ 450 | Опора пластиковая кухонная | Опора ОРС01К | Заглушка эксцентрика | Стяжка эксцентриковая |
| 4 шт | 4 шт | 2 шт | 1 к-кт | 2 шт | 2 шт | 2 шт | 2 к-кт |

## Детали

| № по схеме | Наименование | Размер (мм) | | Кол-во |
|---|---|---|---|---|
| | | Длина | Ширина | |
| 1 | Бок левый (ШН1Я) | 704 | 490 | 1 |
| 2 | Бок правый (ШН1Я) | 704 | 490 | 1 |
| 3 | Дно | 600 | 490 | 1 |
| 4 | Планка | 568 | 74 | 2 |
| 5 | Полка | 566 | 470 | 1 |
| 6 | Бок ящика левый | 480 | 120 | 1 |
| 7 | Бок ящика правый | 480 | 120 | 1 |
| 8 | Задняя стенка ящ | 510 | 120 | 1 |
| 9 | Задняя стенка (ЛДВП) | 715 | 295 | 2 |
| 10 | Дно ящика (ЛДВП) | 486 | 540 | 1 |
| 11 | Фасад ящика | 176 | 597 | 1 |
| 12 | Створка | 536 | 597 | 1 |
| 13 | Профиль соед. | 688 | | 1 |

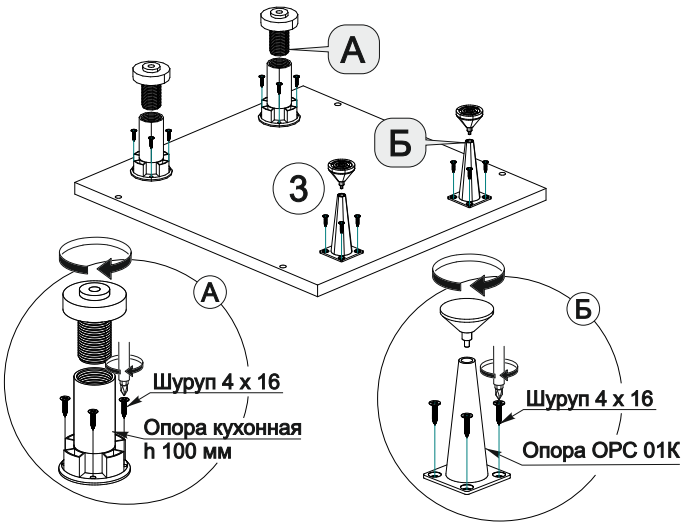


### *Сборка ящика*

1. Соединить заднюю стенку ящика 8 с боковинами ящика 6,7 евровинтами.

2. Закрепить фасад ящика 11, используя эксцентриковые стяжки.

3. Закрепить дно ящика 10 гвоздями, предварительно выровняв диагональ при помощи рулетки.

4. Закрепить направляющие к боковинам ящика шурупами 4х16.

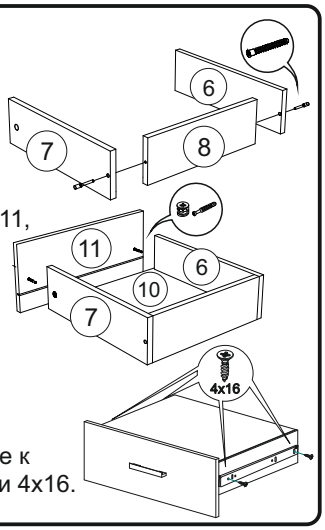


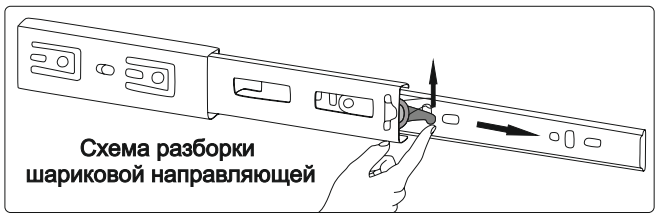


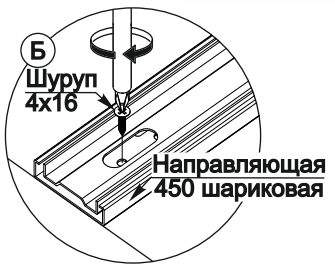


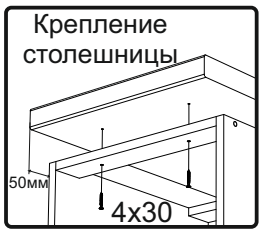





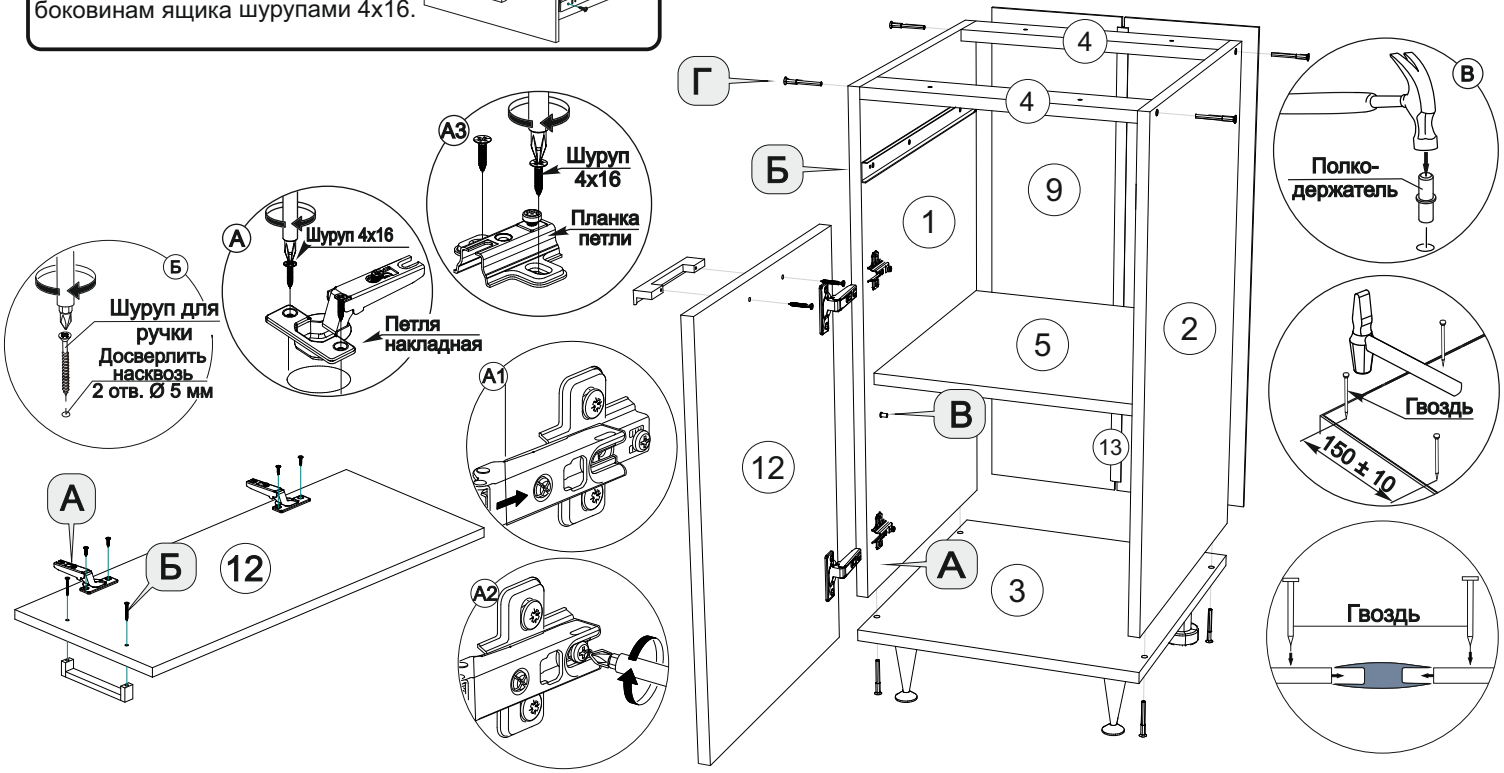

# Порядок сборки модуля ШНУ 1000(490).

## Фурнитура

| | | | | | |
|---|---|---|---|---|---|
| Евровинт<br>18 шт | Ручка<br>1 шт | Опора пластиковая кухонная<br>2 шт | Опора ОРС01К<br>2 шт | Петля накладная 180<br>2 шт | Уголок 20х20<br>6 шт |
| Заглушка евровинта<br>18 шт | Ключ для евровинта<br>1 шт | Шуруп 4х16<br>56 шт | Стяжка межсекционная<br>3 шт | Шуруп 4х30<br>8 шт | Винт для ручки М4х25 (Шуруп для ручки 3.5х30)<br>2 шт |

## Детали

| № | Наименование | Размер (мм) | | Кол-во (шт) |
|---|---|---|---|---|
| | | Длина | Ширина | |
| 1 | Боковина (ШНУ) | 704 | 490 | 2 |
| 3 | Дно | 800 | 490 | 1 |
| 6 | Фальш-панель | 720 | 308 | 1 |
| 7 | Планка | 720 | 34 | 2 |
| 5 | Планка передняя | 768 | 74 | 1 |
| 4 | Планка задняя | 768 | 74 | 1 |
| 9 | Фальш-планка (фасад) | 715 | 34 | 1 |
| 11 | Фальш-панель (фасад) | 715 | 90 | 1 |
| 10 | Створка | 715 | 397 | 1 |

***Модуль собирается на правую и левую стороны!***

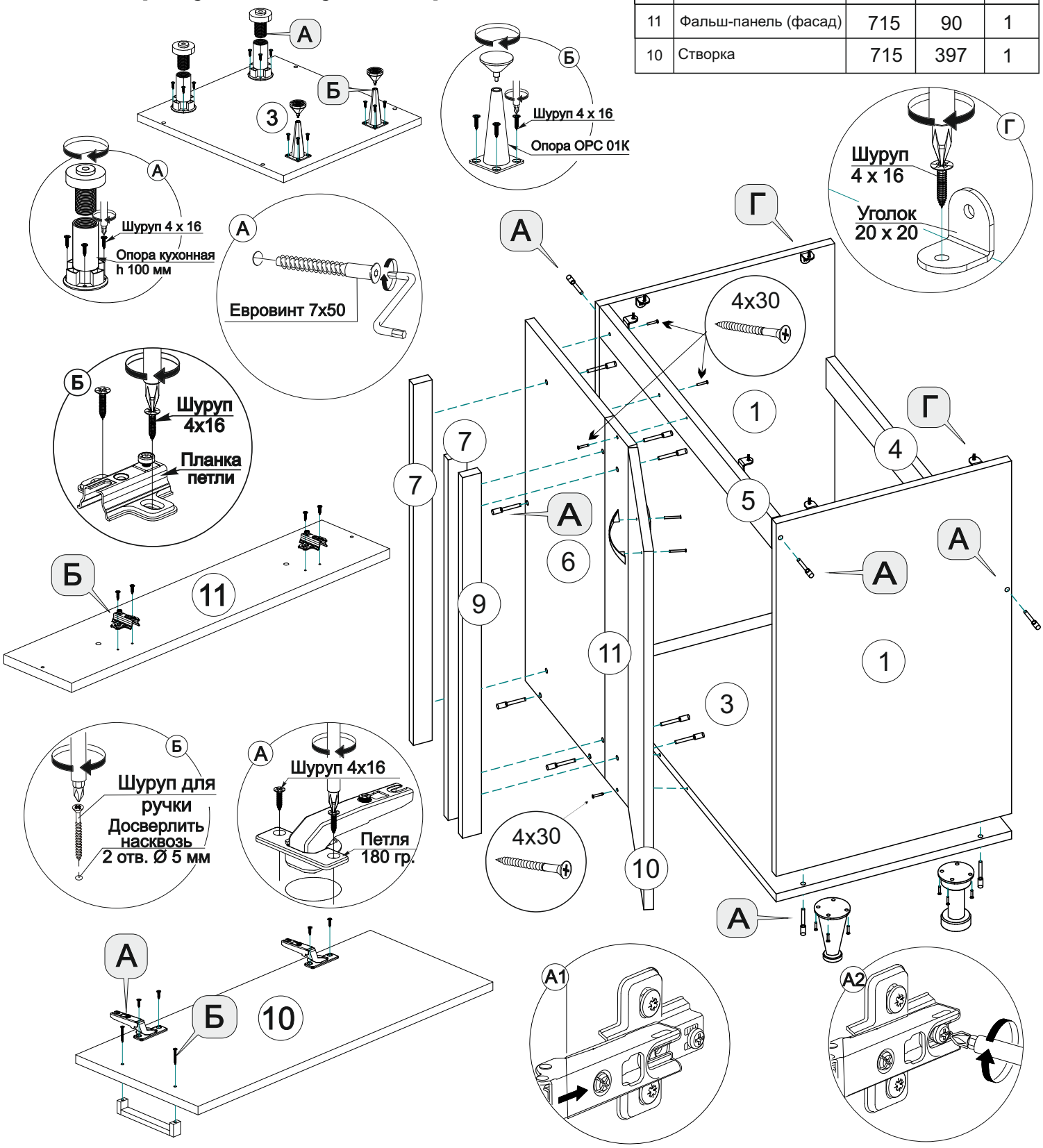

# Порядок сборки модуля ШН 800(490).

## Фурнитура

| Евровинт 7х50 | Заглушка евровинта | Ключ для евровинта | Петля накладная 90 | Шуруп 4х16 | Стяжка межсекционная | Полкодержатель | Ручка |
|---|---|---|---|---|---|---|---|
| 8 шт | 8 шт | 1 шт | 4 шт | 36 шт | 3 шт | 4 шт | 2 шт |

| Винт для ручки М4х25 (Шуруп для ручки 3.5х30) | Гвоздь | Шуруп 4х30 | Опора кухонная h100 | Опора ОРС01К | Амортизатор (толкатель) | Заглушка для петли |
|---|---|---|---|---|---|---|
| 4 шт | 30 шт | 4 шт | 2 шт | 2 шт | 2 шт | 4 шт |

## Детали

| № | Наименование | Размеры, мм | | Кол. шт. |
|---|---|---|---|---|
| | | Длина | Ширина | |
| 1 | Бок левый | 704 | 490 | 1 |
| 2 | Бок правый | 704 | 490 | 1 |
| 3 | Дно | 800 | 490 | 1 |
| 4 | Планка | 768 | 74 | 2 |
| 5 | Полка | 766 | 470 | 1 |
| 6 | Задняя стенка (ЛДВП) | 715 | 395 | 2 |
| 7 | Профиль соед. | 688 | - | 1 |
| 8 | Фасад стандарт | 715 | 397 | 2 |

Планки петель установить по наметкам (2 отв. 3 мм)




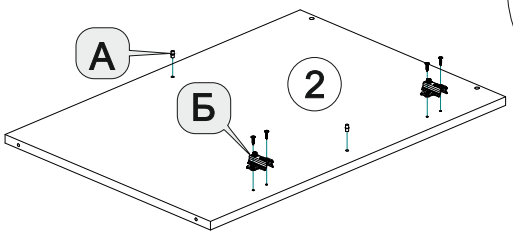


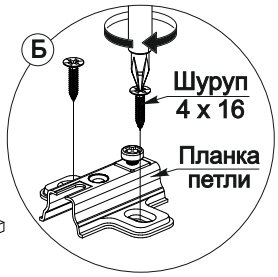


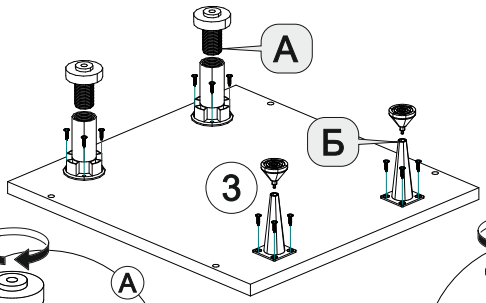


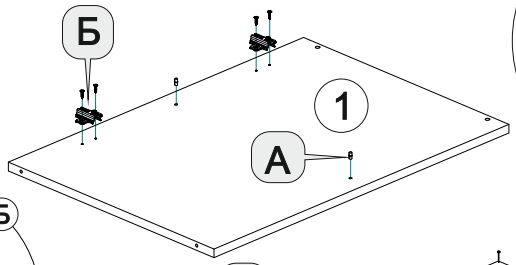


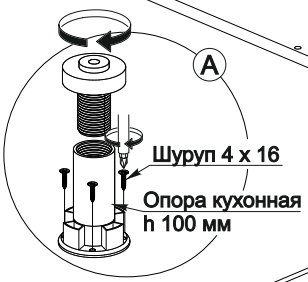


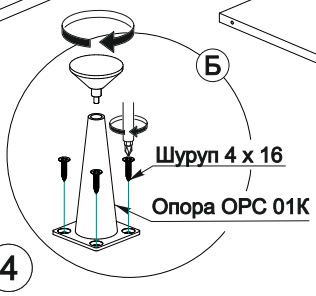


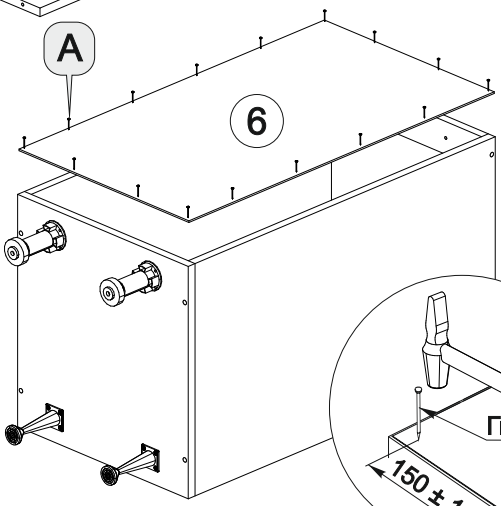


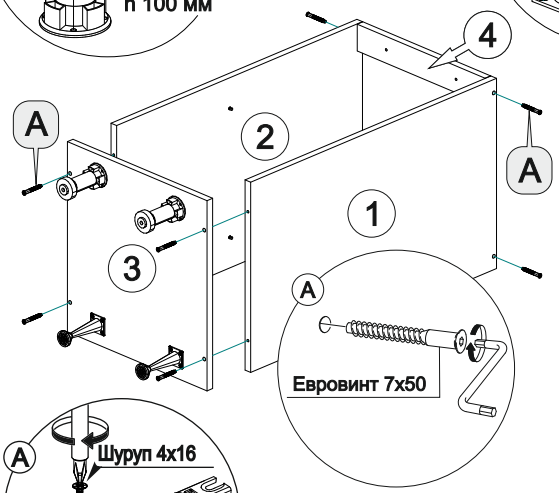











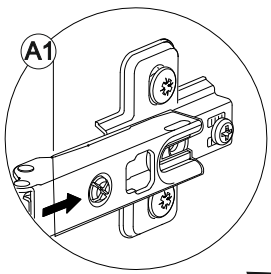


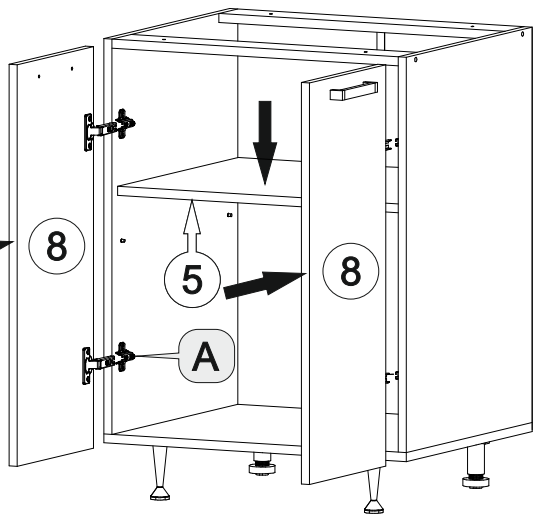


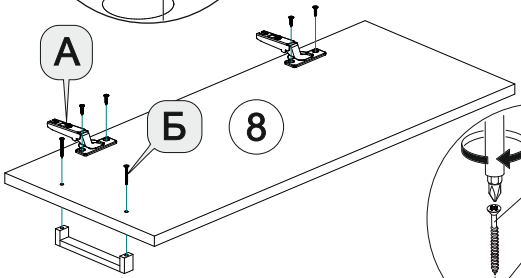





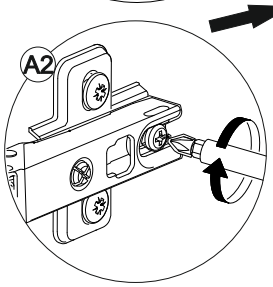

# Порядок сборки модуля ШВ 600(3шт).

## Фурнитура

| | | | | | |
|---|---|---|---|---|---|
| Евровинт 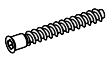 8 шт | Винт для ручки М4х25 (Шуруп для ручки 3.5х30)  2 шт | Полкодержатель  4 шт | Ручка 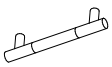 1 шт | Стяжка межсекционная  3 шт | Шуруп 4х30  6 шт |
| Заглушка евровинта  8 шт | Ключ для евровинта  1 шт | Гвоздь 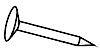 30 шт | Шуруп 4х16  8 шт | Навес усиленный  2 шт | Петля накладная  2 шт |

## Детали

| № | Наименование | Размер (мм) | | Кол-во (шт) |
|---|---|---|---|---|
| | | Длина | Ширина | |
| 1 | Боковина | 718 | 280 | 2 |
| 2 | Вязка | 568 | 280 | 2 |
| 3 | Полка | 568 | 250 | 1 |
| 4 | Задняя стенка (ДВП) | 715 | 295 | 2 |
| 5 | Профиль соединительный | 686 | - | 1 |
| 6 | Створка | 715 | 597 | 1 |

## Планки петель установить по наметкам (2 отв. 3 мм)

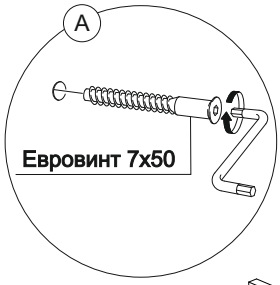


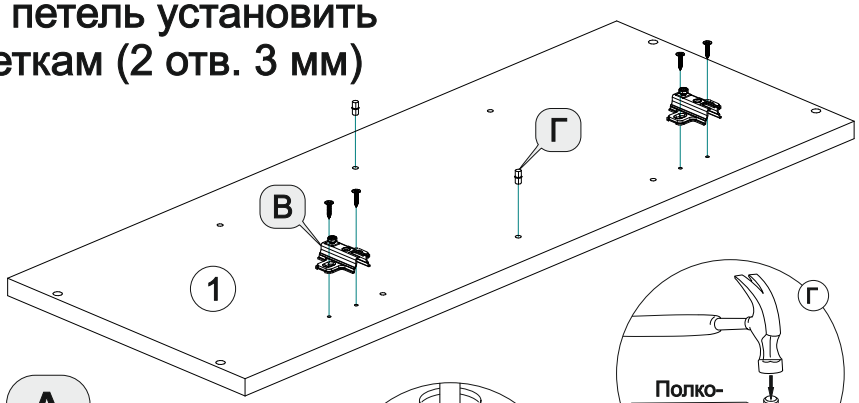





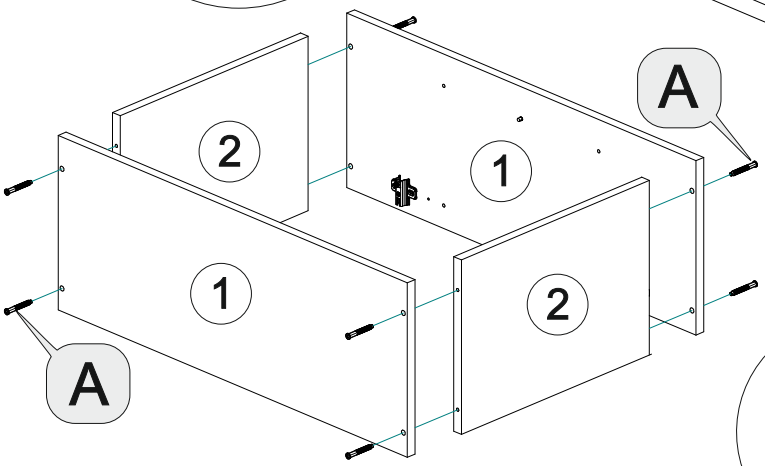





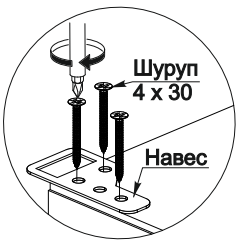


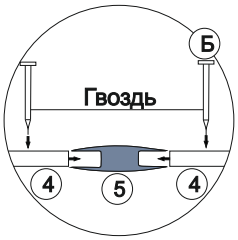


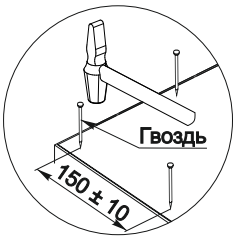





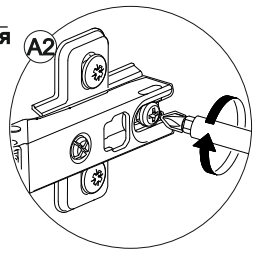


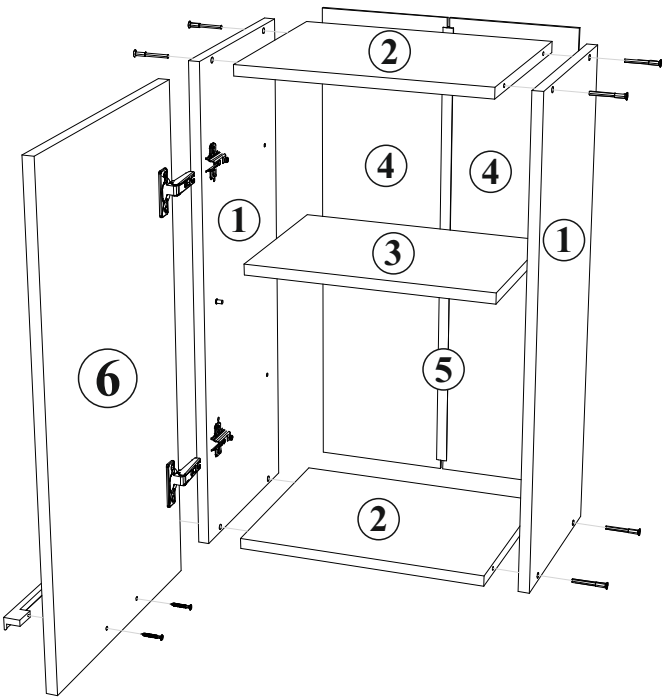





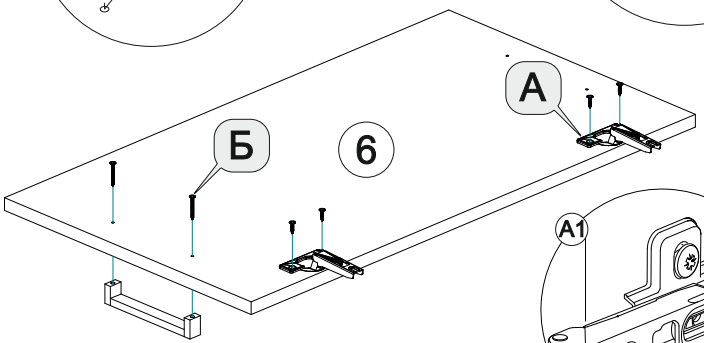


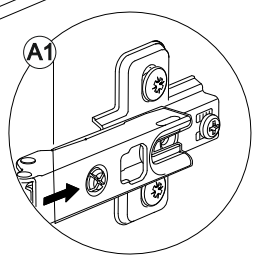

# Порядок сборки модуля ШВГА 600х360.

## Фурнитура

| | | | | | |
|---|---|---|---|---|---|
| Лифт газовый<br>2 к-кт | Ручка<br>1 шт | Шуруп 4х30<br>8 шт | Стяжка межсекционная<br>3 шт | Петля накладная<br>2 шт | |
| Евровинт<br>8 шт | Заглушка<br>8 шт | Ключ для евровинта<br>1 шт | Гвоздь<br>20 шт | Шуруп 4х16<br>8 шт | Навес усиленный<br>2 шт |

## Детали

| № | Наименование | Размер (мм) | | Кол-во (шт) |
|---|---|---|---|---|
| | | Длина | Ширина | |
| 1 | Боковина | 359 | 550 | 2 |
| 2 | Вязка | 568 | 550 | 2 |
| 3 | Задняя стенка (ЛДВП) | 355 | 596 | 1 |
| 4 | Створка | 356 | 597 | 1 |

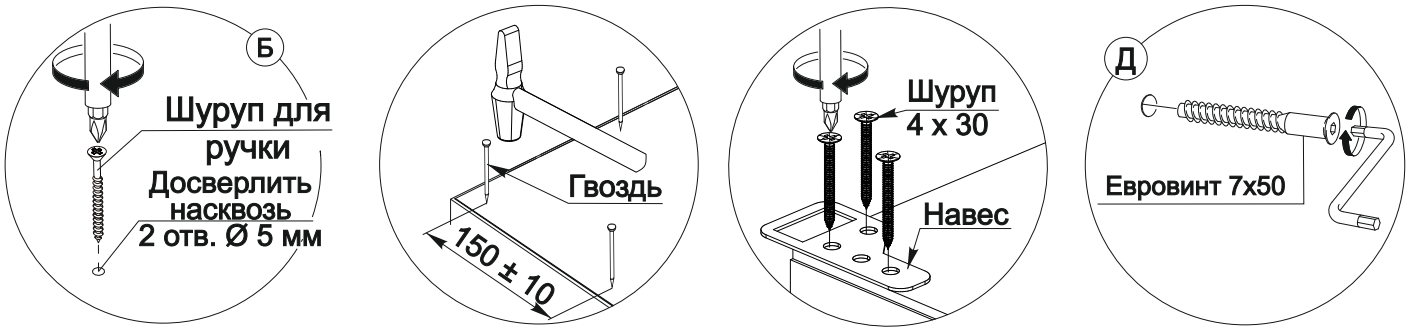


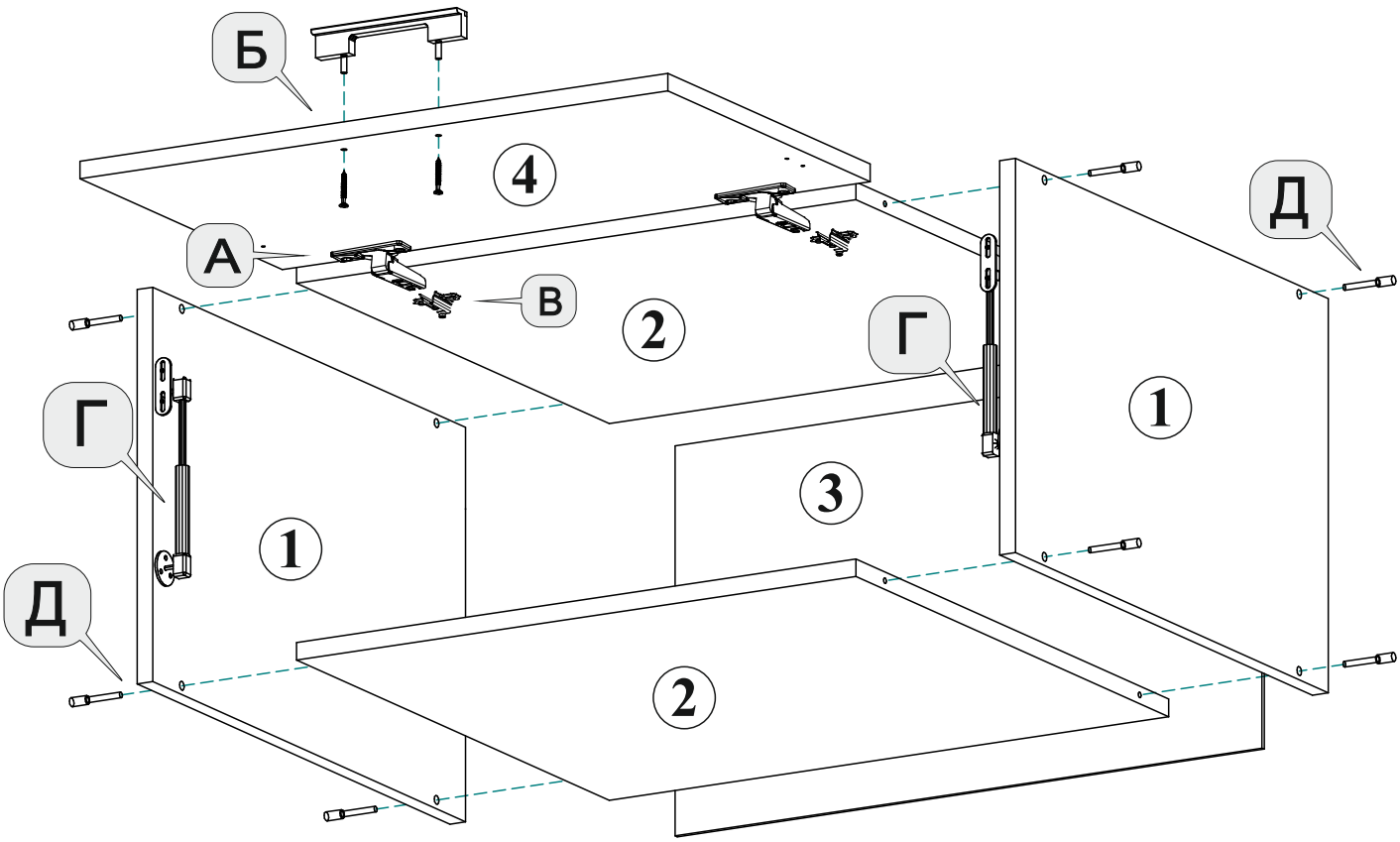


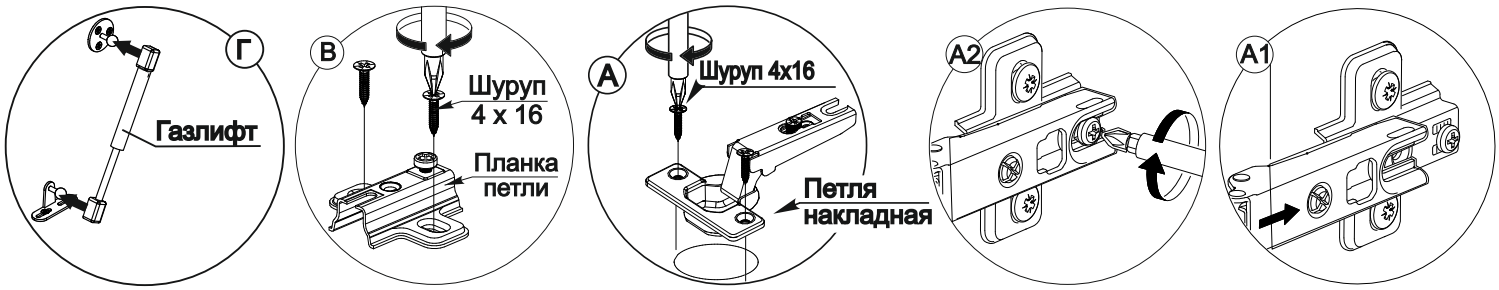

# Порядок сборки модуля ШВГ 600х360(5шт).

## Фурнитура

| | | | | | |
|---|---|---|---|---|---|
| Лифт газовый | Ручка | Шуруп 4х30 | Стяжка межсекционная | Петля накладная | |
| 2 к-кт | 1 шт | 8 шт | 3 шт | 2 шт | |
| Евровинт | Заглушка | Ключ для евровинта | Гвоздь | Шуруп 4х16 | Навес усиленный |
| 8 шт | 8 шт | 1 шт | 20 шт | 8 шт | 2 шт |

## Детали

| № | Наименование | Размер (мм) | | Кол-во (шт) |
|---|---|---|---|---|
| | | Длина | Ширина | |
| 1 | Боковина | 359 | 280 | 2 |
| 2 | Вязка | 568 | 280 | 2 |
| 3 | Задняя стенка (ЛДВП) | 595 | 175 | 2 |
| 4 | Профиль соед. | 568 | - | 1 |
| 5 | Створка | 356 | 597 | 1 |




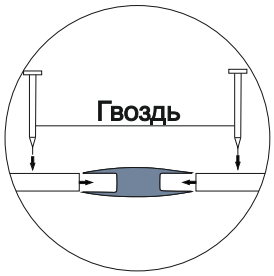


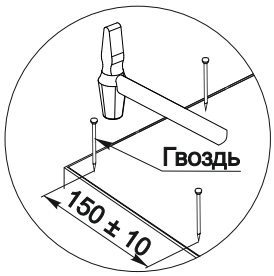


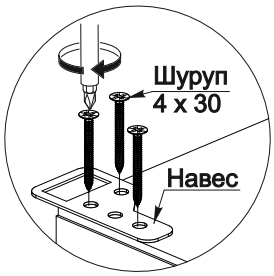


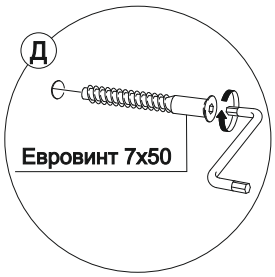


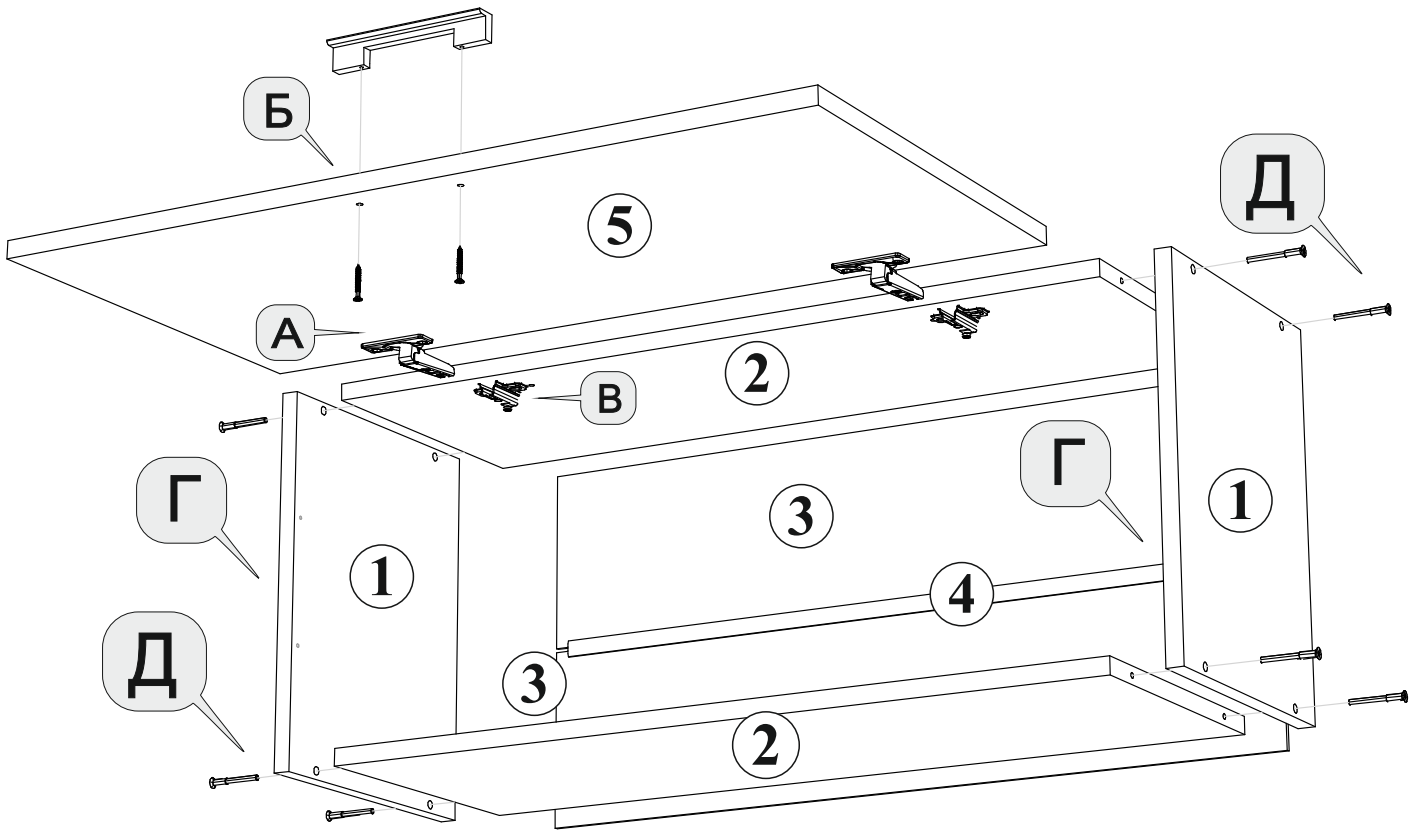


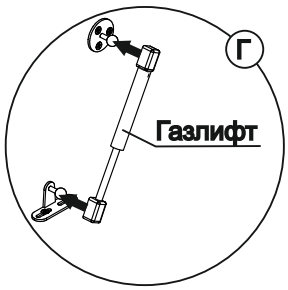


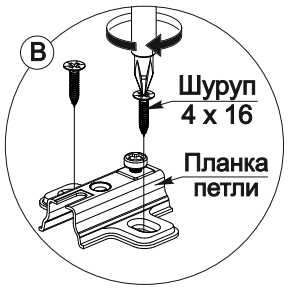





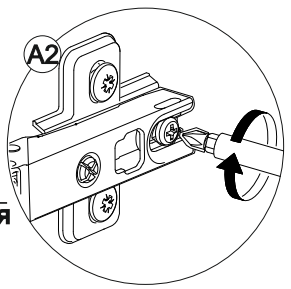


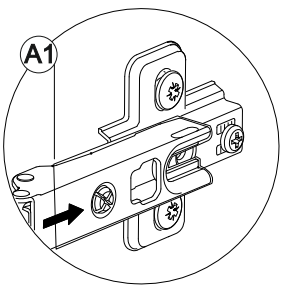

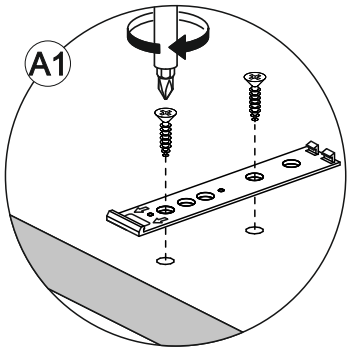
А1

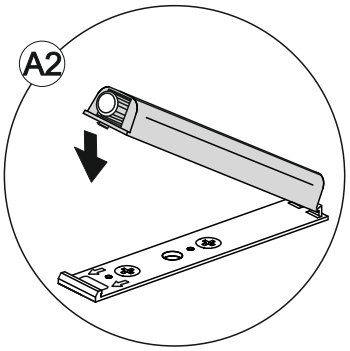
А2

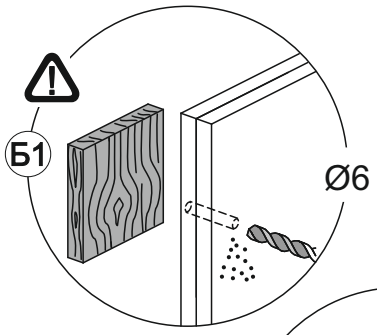
Б1
Ø6

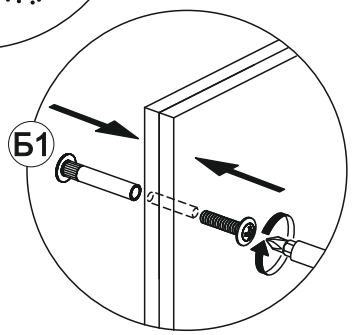
Б1

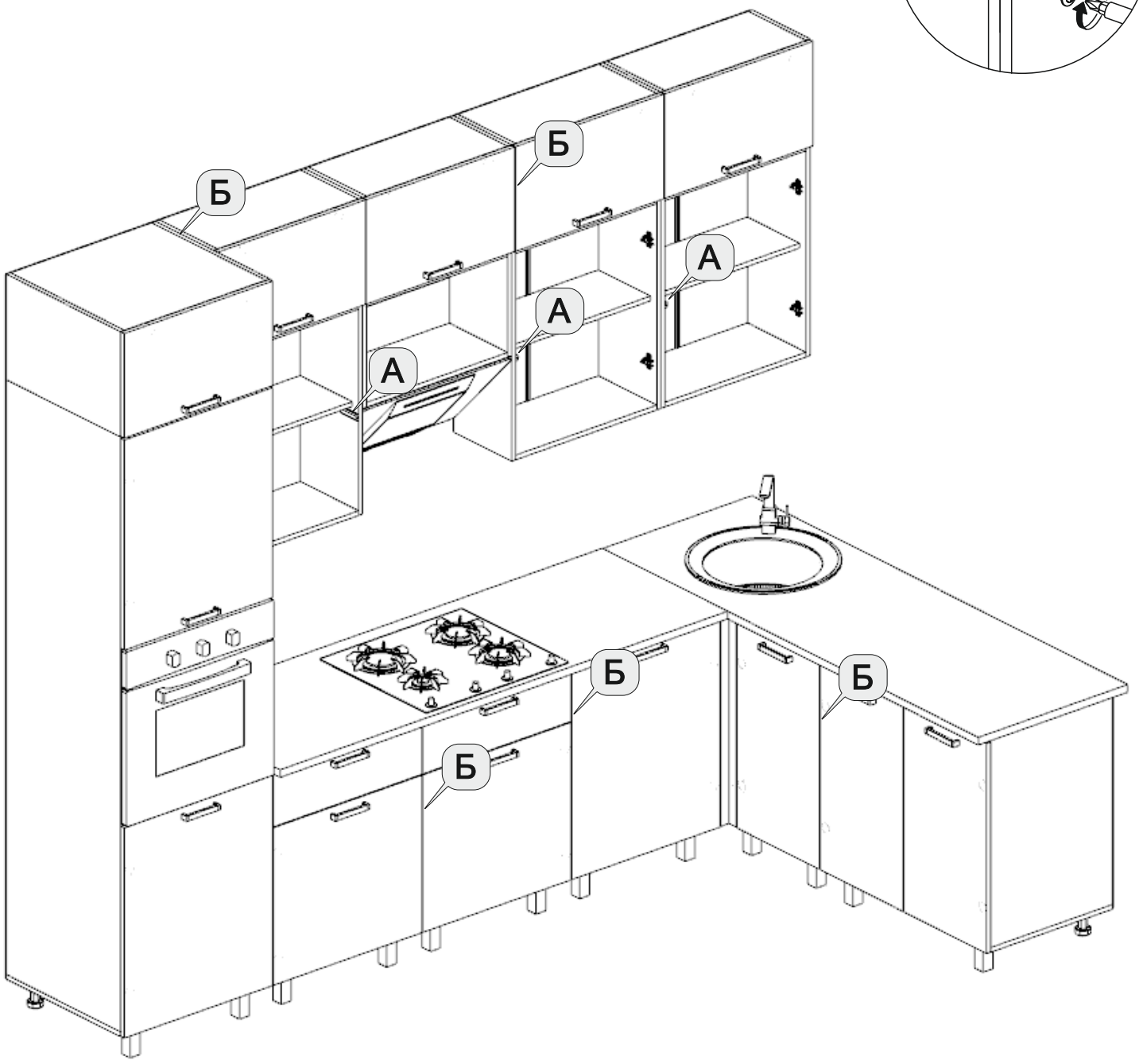
Б
Б
А
А
А
Б
Б
Б

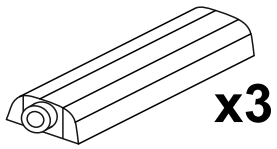
x3

# Инструкция по уходу за мебелью и правила эксплуатации

Для поддержания надлежащего внешнего вида и увеличение скора эксплуатации рекомендуется соблюдать следующие общие правила:

1. Мебель должна эксплуатироваться в сухих и теплых помещениях, имеющих отопление и вентиляцию при температуре воздуха не ниже +1° и не выше +40°, относительной влажности 65-85%.
2. Расположение мебели ближе одного метра от отопительных приборов и других источников тепла, а также под прямыми солнечными лучами, вызывает ускоренное старение покрытия и деформацию мебельных щитов.
3. Поверхность деталей мебели следует оберегать от попадания влаги во избежание разбухания каркасов, фасадов и столешницы, отклеивания кромок на боковых поверхностях.
4. Следует оберегать поверхность мебели и ее конструктивные элементы от механических повреждений, которые могут быть вызваны воздействием твердых предметов, абразивных порошков, а также чрезмерными физическими нагрузками.
5. Изделия мебели необходимо устанавливать на ровные поверхности.
6. Рекомендуется для чистки преимущественно пользоваться мягкой тканью или замшей, смоченной и хорошо отжатой перед использованием. Всегда тщательно высушивайте (протирайте сухой тканью) смоченные участки по окончании чистки. Не следует использовать средства, обладающие абразивными свойствами, а также губки с покрытием из металлического волокнообразного или стружечного материала при чистке.
7. В процессе эксплуатации мебели возможно ослабление крепежной фурнитуры, необходимо осуществлять «затяжку» всех изделий металлофурнитуры, осуществляющих крепеж и регулировку узлов, обеспечивающих открывание и трансформацию подвижных элементов.

**Общие технические указания по сборке.**

Для удобства транспортировки и предохранения от повреждений, мебель поставляется в разобранном виде в индивидуальной упаковке. Вы можете собрать ее самостоятельно, либо воспользоваться услугами квалифицированных сборщиков. Не приступайте к сборке, не ознакомившись с инструкцией!

Проверить комплектность каждой упаковки, согласно комплектовочной ведомости. **При обнаружении дефектов или не комплектности к сборке не приступать. Обратитесь к продавцу.** ВНИМАНИЕ! Не рекомендуется одновременно вынимать детали из всех упаковок во избежание их смешивания (можете перепутать детали). Проверить наличие фурнитуры.

Во избежание перекосов и повреждений, а также загрязнения мебели, сборку производить на ровном полу, покрытом тканью или бумагой. Необходимо соблюдать осторожность, чтобы не повредить поверхность деталей. В сборке сложных и больших изделий желательно участие двух человек. Перед началом сборки необходимо определить расположение деталей в изделии в соответствии со схемами сборки и инструкцией.

Производитель оставляет за собой право вносить незначительные изменения в конструкцию, не изменяющую внешний вид и дизайн изделия без предварительного уведомления.

Поставщик гарантирует соответствие товаров требованиям ГОСТа 16371-14 при соблюдении условий транспортировки, хранения, сборки (для мебели поставляемой в разобранном виде), эксплуатации.

Гарантийный срок эксплуатации мебели: детской и для общественных помещений - 18 месяцев, бытовой – 24 месяца. Гарантийный срок при розничной продаже через торговую сеть исчисляют со дня продажи мебели, но в пределах 30 месяцев со дня ее изготовления. Срок эксплуатации 10 лет.

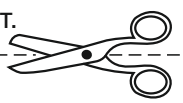

отрезать и приклеить

МИФ
МЕБЕЛЬНАЯ КОМПАНИЯ

Россия, 440054, г.Пенза,
ул. Аустрина, д. 139А
Телефон: +7(8412)20-20-37
E-mail: mif-penza@mail.ru
http://mebelmif.ru

**Кухонный гарнитур Паола 3,0х1,8/1080**

| | |
|---|---|
| Соответствует ГОСТ 16371-14 | Дата изготовления: 20_____ год<br>Гарантийный срок эксплуатации 24 мес.<br>Срок службы изделия 10 лет.<br>Материал: ЛДСП |