# Мебельная компания «МИФ»
# Паспорт изделия
# Инструкция по сборке и эксплуатации мебели
# Модульная система для спальни «Бася»

## Комод 1 створка 3 ящика

**800x816x430** (ШхВхГ)

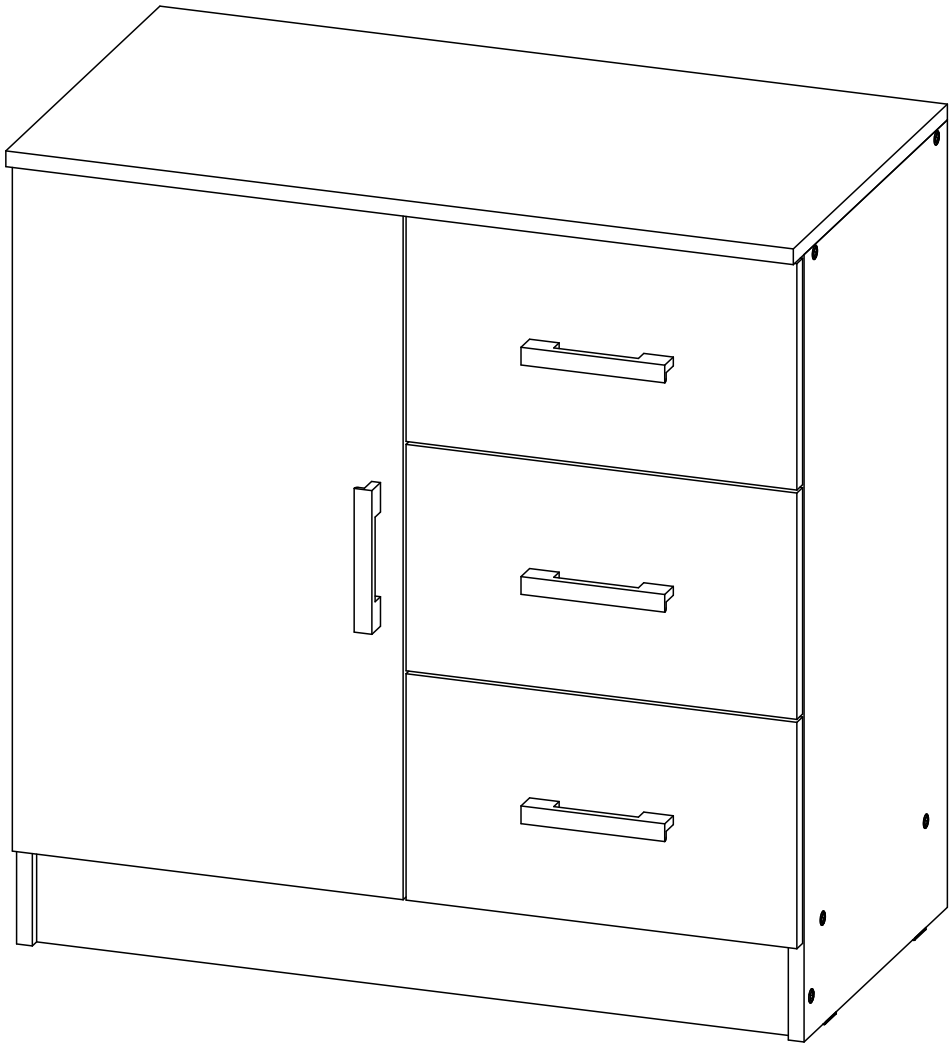

МИФ
МЕБЕЛЬНАЯ КОМПАНИЯ

Россия, Пензенская область,
г. Пенза, ул. Аустрина, 139 а
Телефон: (8412) 20-20-37 (многоканальный)
(8412) 20-20-34, 20-20-35, 90-90-44
Электронная почта: mif-penza@mail.ru
Сайт: www.mebelmif.ru

# Комплектовочная ведомость на детали

| Упаковка № | Наименование | | Размеры, мм | Кол-во, шт. | № |
|---|---|---|---|---|---|
| 1 | Боковина | | 800x400 | 1 | 10 |
| 1 | Боковина | | 800x400 | 1 | 13 |
| 1 | Крышка | | 800x430 | 1 | 8 |
| 1 | Цоколь | | 768x100 | 1 | 11 |
| 1 | Вязка | | 768x400 | 1 | 9 |
| 1 | Планка | | 768x60 | 2 | 12 |
| 1 | Перегородка | | 668x400 | 1 | 15 |
| 1 | Полка | | 374x380 | 1 | 14 |
| 1 | Боковина ящика | | 350x150 | 6 | 5 |
| 1 | Передняя стенка ящика | | 318x150 | 3 | 7 |
| 1 | Задняя стенка ящика | | 318x150 | 3 | 6 |
| 1 | Створка | | 696x397 | 1 | 4 |
| 1 | Лицевая панель | | 230x397 | 3 | 3 |
| 1 | Задняя стенка (ЛДВП) | | 795x347 | 2 | 1 |
| 1 | Дно ящика (ЛДВП) | | 330x330 | 3 | 2 |
| 1 | Профиль соединительный | | 768 мм. | 1 | 16 |
| 2 | Фурнитура | | | | |

## Регулирование зазоров и положения дверей с петлями

регулирование по высоте

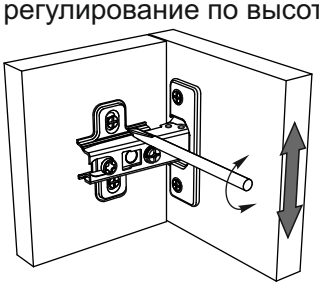

регулирование по глубине

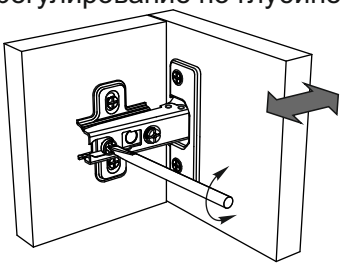

регулирование по ширине

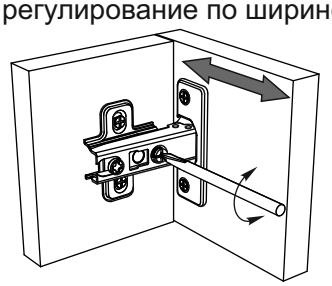

Шуруп 3,5x30

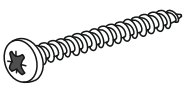

2 шт

Сборку рекомендуется производить с помощью специалиста, так как неправильная сборка может привести к нежелательным последствиям. Инструкция даст Вам необходимые рекомендации по сборке, порядка которого просим Вас придерживаться. Перед сборкой внимательно ознакомьтесь с инструкцией, проверьте комплектность фурнитуры и разберите ее по назначению.

необходимый инструмент для сборки

| | | | | | |
|---|---|---|---|---|---|
| Евровинт 6x50 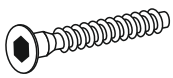 38 шт | Гвоздь 1,6x25 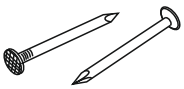 25 шт | Шуруп 4x16 44 шт | Шуруп 4x25 10 шт | Шуруп 4x45 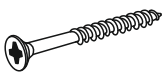 6 шт | Направляющая 350 мм 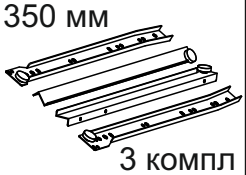 3 компл |
| Ключ для евровинта 1 шт | Заглушка для евровинта 10 шт | Подпятник 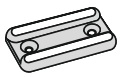 4 шт | Ручка С-17 4 шт | Петля накладная 90° 2 шт | Полко-держатель 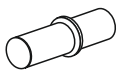 4 шт |

# Схема сборки: Комод 1 створка 3 ящика «Бася»

1. Сборку рекомендовано производить вдвоём на чистой, ровной поверхности. Предварительно, перед сборкой определить место установки изделия. Вскрыть пакеты и согласно схеме сборки прикрепить необходимую фурнитуру в отверстия. После этого можно приступать к сборке согласно схемам.

2. На боковинах №10 и №13 и перегородку №15 закрепите направляющие, с помощью шурупов 4х16, установите ответные планки петель, вставьте полкодержатели, как показано на схеме 1.

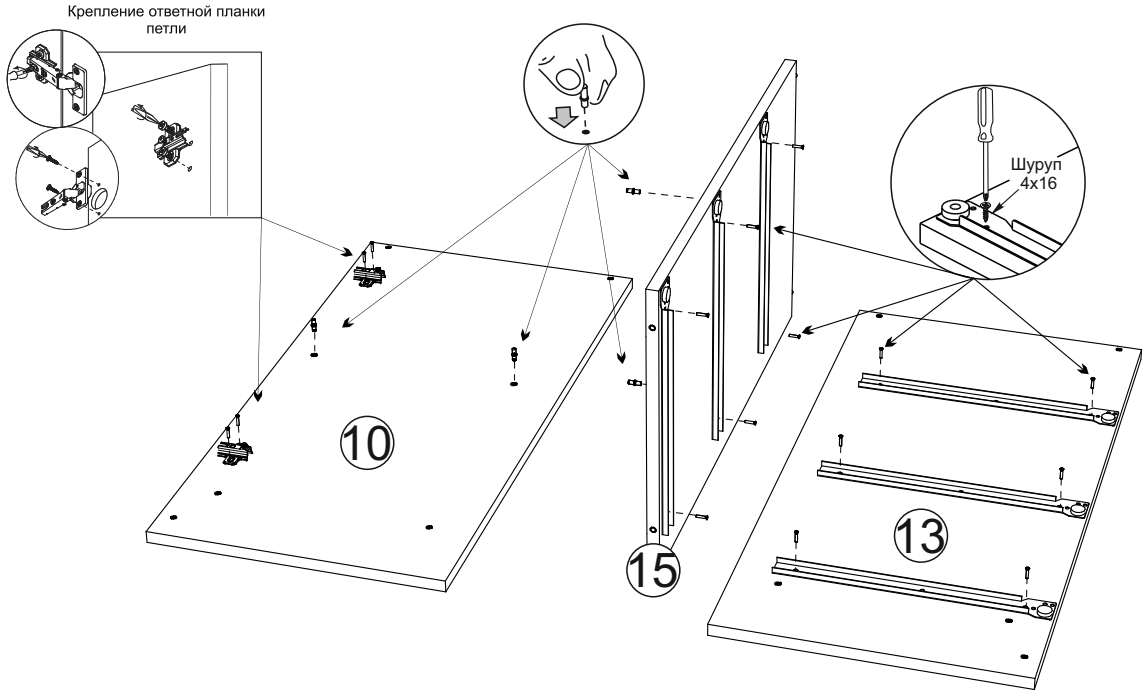


*Схема 1*

3. Соедините евровинтами боковины №10 и №13 и перегородку №15 с цоколем №11, вязкой №9 и планками №12. Закрепите крышку №8. Для этого вверните шурупы 4х25 в крышку №7 через планки №12, как показано на схеме 2.

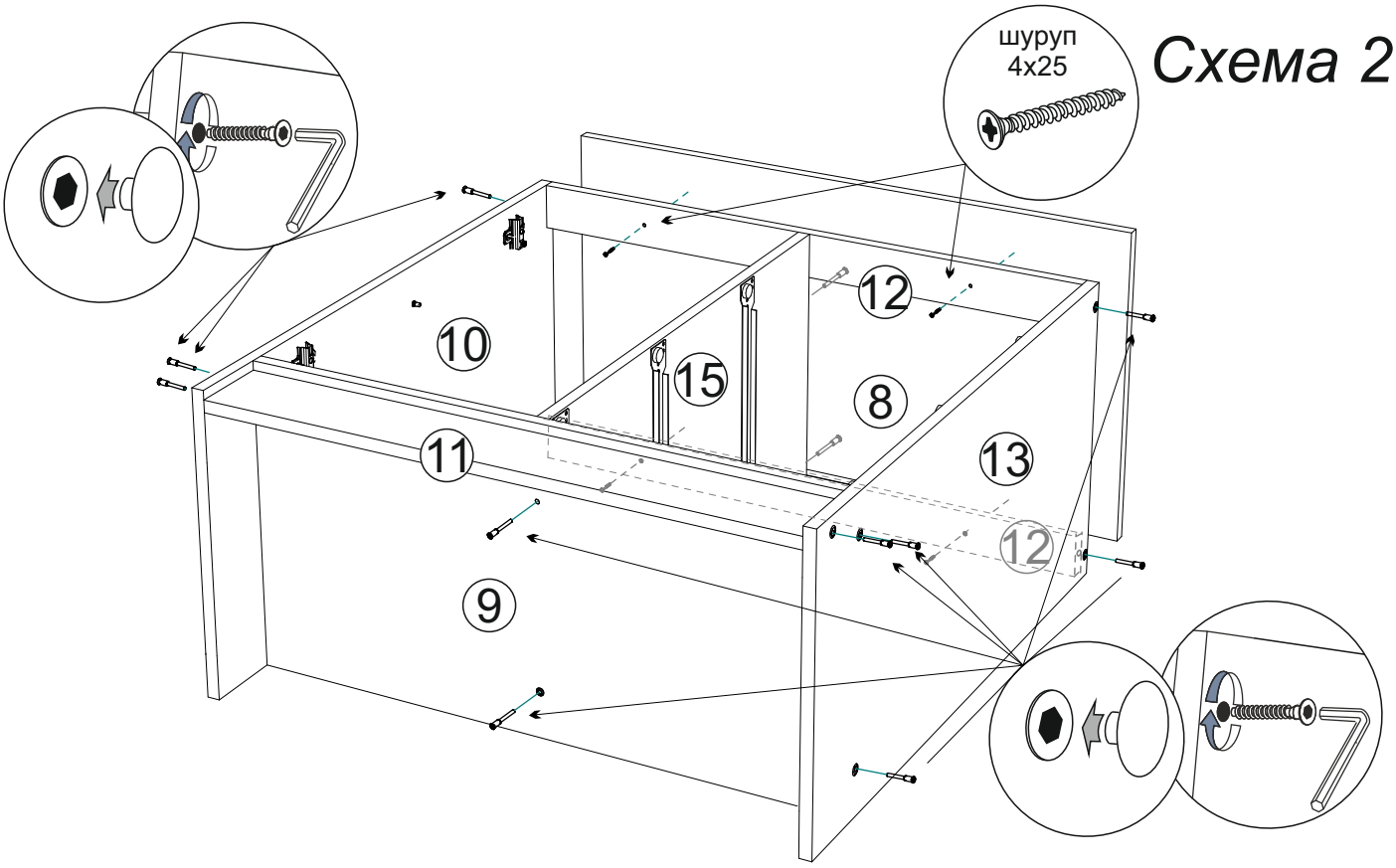


*Схема 2*

4. Чтобы установить задние стенки (детали №1), необходимо собранную конструкцию перевернуть лицевой стороной вниз. Замерить, с помощью рулетки, и уровнять диагонали (а=б). Наложить задние стенки, проложив между ними соединительный брус. Аккуратно, не нарушая диагоналей, прибить ЛДВП гвоздями, шагом 130-150 мм., как показано на схеме 3

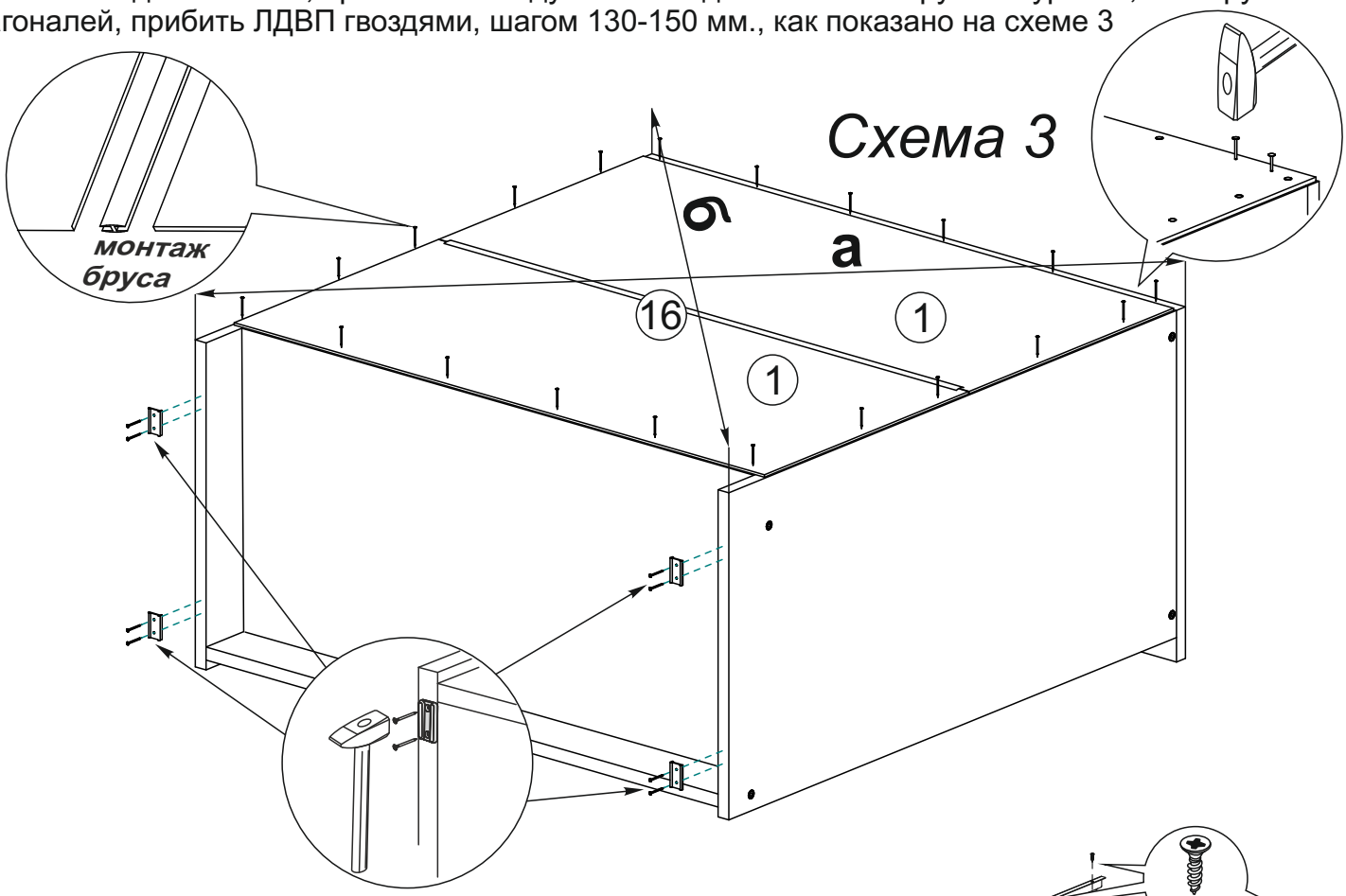


5. Собираем ящик, как показано на схеме 4:

- евровинтами соединяем детали ящика (поз. № 5, 6 и 7).
- дно ящика (поз. №2) устанавливается в паз при сборке ящика.
- фасад ящика №3 крепим к детали №7 шурупами 4х25 к детали №3 крепим ручку шурупами 4х45.
- устанавливаем ответные части направляющих снизу боковины ящика и крепим их шурупами 4х16 из комплекта фурнитуры.

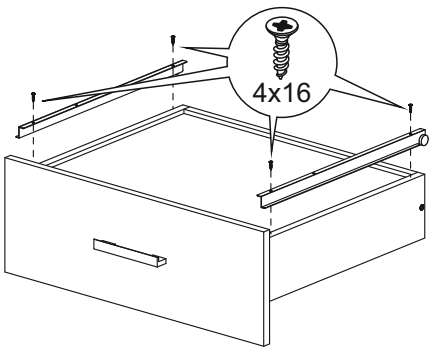


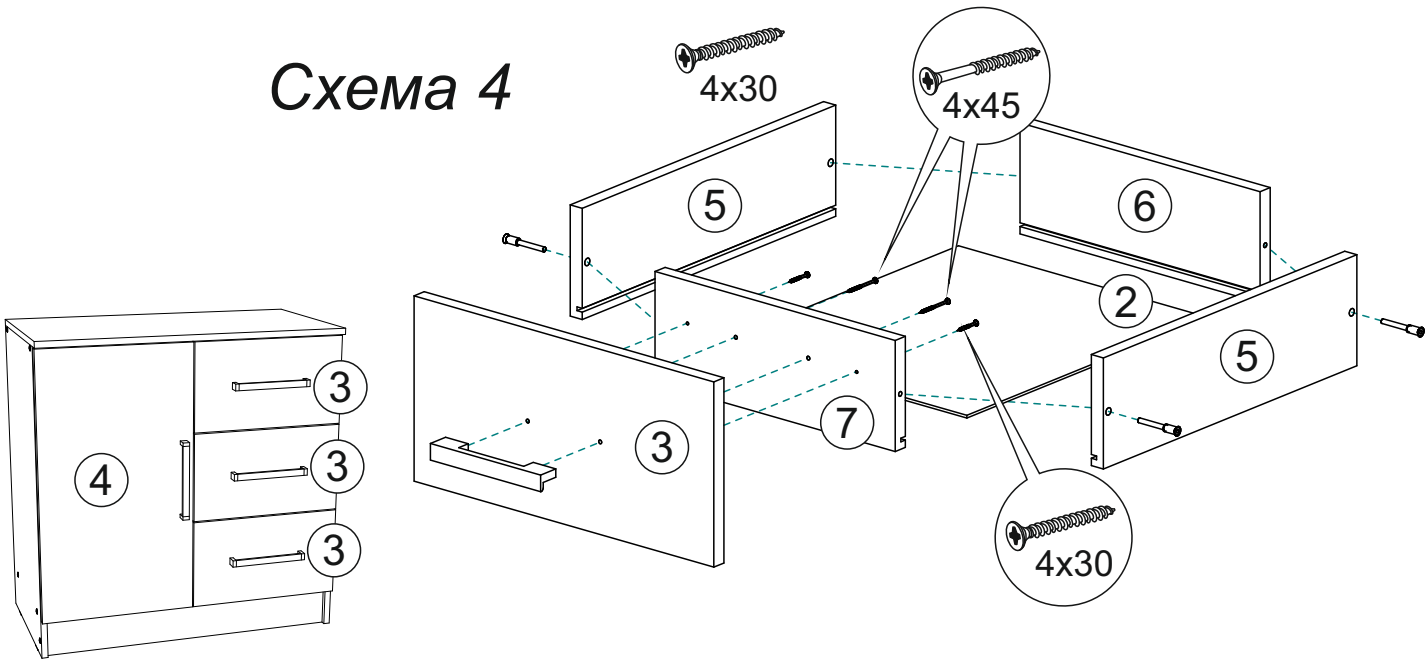


6. Установите комод на место. После установки ящиков, закрепите петли на створках. Створку №4 установите на боковину №10. Зазоры отрегулируйте по схеме описанной выше.

# Инструкция по уходу за мебелью и правила эксплуатации

Для поддержания надлежащего внешнего вида и увеличение скора эксплуатации рекомендуется соблюдать следующие общие правила:

1. Мебель должна эксплуатироваться в сухих и теплых помещениях, имеющих отопление и вентиляцию при температуре воздуха не ниже +1° и не выше +40°, относительной влажности 65-85%.
2. Расположение мебели ближе одного метра от отопительных приборов и других источников тепла, а также под прямыми солнечными лучами, вызывает ускоренное старение покрытия и деформацию мебельных щитов.
3. Поверхность деталей мебели следует оберегать от попадания влаги во избежание разбухания каркасов, фасадов и столешницы, отклеивания кромок на боковых поверхностях.
4. Следует оберегать поверхность мебели и ее конструктивные элементы от механических повреждений, которые могут быть вызваны воздействием твердых предметов, абразивных порошков, а также чрезмерными физическими нагрузками.
5. Изделия мебели необходимо устанавливать на ровные поверхности.
6. Рекомендуется для чистки преимущественно пользоваться мягкой тканью или замшей, смоченной и хорошо отжатой перед использованием. Всегда тщательно высушивайте (протирайте сухой тканью) смоченные участки по окончании чистки. Не следует использовать средства, обладающие абразивными свойствами, а также губки с покрытием из металлического волокнообразного или стружечного материала при чистке.
7. В процессе эксплуатации мебели возможно ослабление крепежной фурнитуры, необходимо осуществлять «затяжку» всех изделий металлофурнитуры, осуществляющих крепеж и регулировку узлов, обеспечивающих открывание и трансформацию подвижных элементов.

**Общие технические указания по сборке.**

Для удобства транспортировки и предохранения от повреждений, мебель поставляется в разобранном виде в индивидуальной упаковке. Вы можете собрать ее самостоятельно, либо воспользоваться услугами квалифицированных сборщиков. Не приступайте к сборке, не ознакомившись с инструкцией!

Проверить комплектность каждой упаковки, согласно комплектовочной ведомости. **При обнаружении дефектов или не комплектности к сборке не приступать. Обратитесь к продавцу.** ВНИМАНИЕ! Не рекомендуется одновременно вынимать детали из всех упаковок во избежание их смешивания (можете перепутать детали). Проверить наличие фурнитуры.

Во избежание перекосов и повреждений, а также загрязнения мебели, сборку производить на ровном полу, покрытом тканью или бумагой. Необходимо соблюдать осторожность, чтобы не повредить поверхность деталей. В сборке сложных и больших изделий желательно участие двух человек. Перед началом сборки необходимо определить расположение деталей в изделии в соответствии со схемами сборки и инструкцией.

Производитель оставляет за собой право вносить незначительные изменения в конструкцию, не изменяющую внешний вид и дизайн изделия без предварительного уведомления.

Поставщик гарантирует соответствие товаров требованиям ГОСТа 16371-14 при соблюдении условий транспортировки, хранения, сборки (для мебели поставляемой в разобранном виде), эксплуатации.

Гарантийный срок эксплуатации мебели: детской и для общественных помещений - 18 месяцев, бытовой – 24 месяца. Гарантийный срок при розничной продаже через торговую сеть исчисляют со дня продажи мебели, но в пределах 30 месяцев со дня ее изготовления. Срок эксплуатации 10 лет.

отрезать и приклеить

МИФ
МЕБЕЛЬНАЯ КОМПАНИЯ

Россия, 440054, г.Пенза,
ул. Аустрина, д. 139А
Телефон: +7(8412)20-20-37
E-mail: mif-penza@mail.ru
http://mebelmif.ru

Модульная система для спальни «Бася»
Комод 3 ящика 1 створка

| | |
|---|---|
| Соответствует<br>ГОСТ 16371-93<br>ТР ТС 025/2012<br>ТС RU C-RU.АИ24.В.01044. | Дата изготовления: 20_____ год<br>Гарантийный срок эксплуатации 24 мес.<br>Срок службы изделия 10 лет.<br>Материал: ЛДСП |